KSH

G*GRASS®

Система чекмеджета

Vionaro V8.

Само 8мм.
Произведено в Австрия.

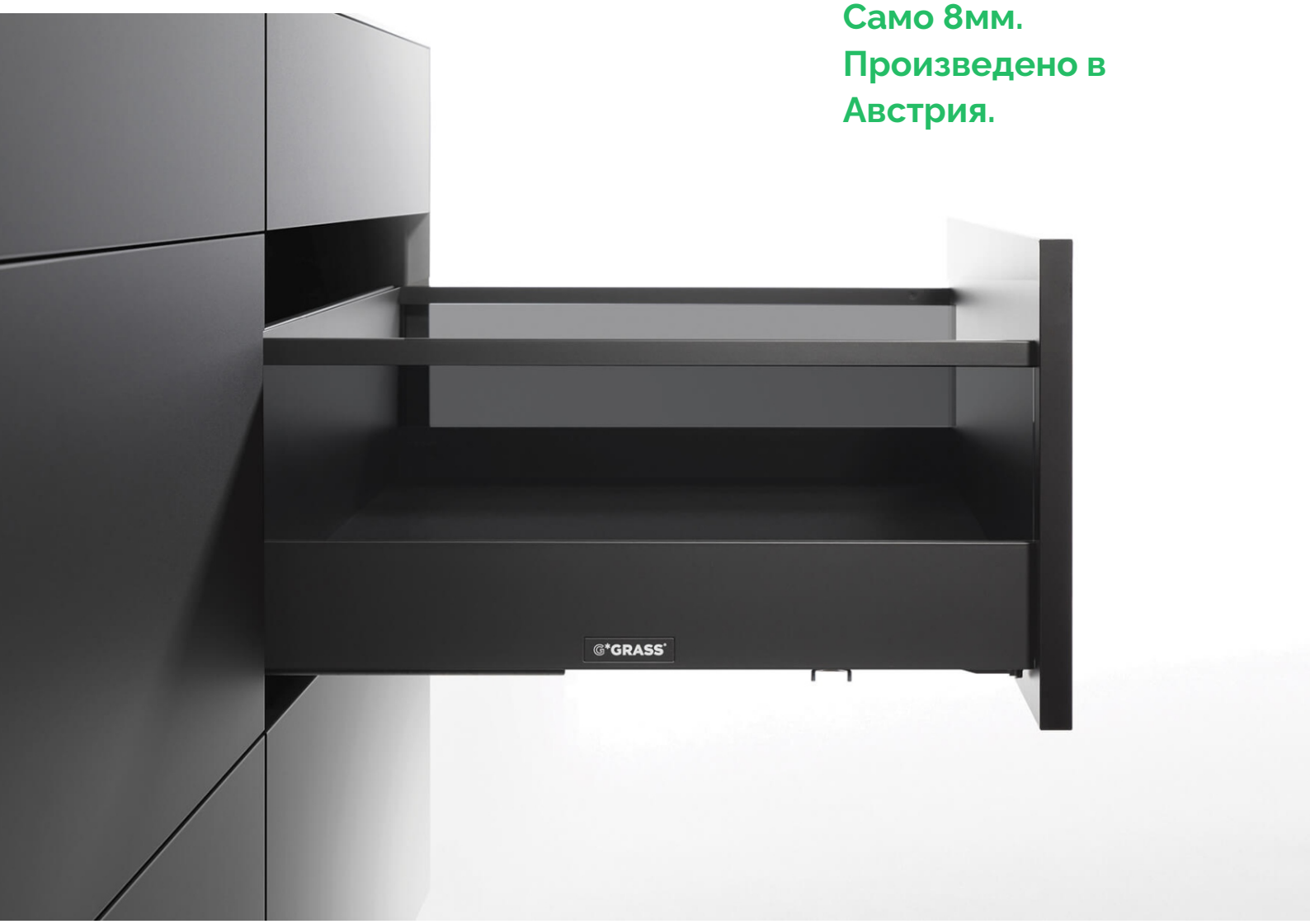

КСХ-Хаджидимитров ЕООД
София 1839, кв. Враждебна,
ул. 3-та, № 4
02 943 45 34
office@obkov.com

Склад София
София 1839, кв. Враждебна,
ул. 3-та, № 4
02 943 45 34
office@obkov.com

Склад Варна
Варна 9009,
ул. „Нептун“ 8
+359 888 041 179
office@obkov.com

www.obkov.com

ОБЩ ПРЕГЛЕД

Твърде тънък, за да е истина.

Vionaro V8 е първата в света система чекмеджета със само 8 мм страници. Доскоро идеята да се направи страница на чекмедже само 8 мм и да се произвежда масово и изгодно се е смятала за технически невъзможна. С Vionaro V8 превръщаме тази визия в реалност.

40 до 70 кг
Товароносимост

8 мм
Широчина на страница

3D/4D
Реглаж

H72/H89/H121/200/250
Височина на страница

Вътрешно чекмедже
Допълнителни системи

Бяло, Циркон
Покритие

Soft-Close
Плавно затваряне

Soft-Close Tipmatic
Отваряне с пуш и плавно затваряне

ЦВЕТОВЕ

Бяло

Циркон

*Вижте кои декори на плоскостите най-добре се съчетават с цветовете на V8 на стр. 53

АСОРТИМЕНТ

Височини.

Пет различни височини на чекмеджета и опция със стъко. От компактното H72 за монтаж под печка, през стандартното H89 и средното H121, до високите H200 и H250 – Vionaro V8 предлага максимална гъвкавост за всякакви мебели.

H72	H89	H121	H200	H200 Crystal	H250
	Стандартни размери		Стандартни размери		

ПРИЛОЖЕНИЯ

High Tower. Идеалната изтегляща се колона с чекмеджета

Оптимизирайте организацията на кухнята си с висококачествена изтегляща се колона от чекмеджета, която предлага максимална гъвкавост благодарение на просторните си чекмеджета V8. Изисканите скрити чекмеджета с три стъклени страни и страничен достъп гарантират, че вашите продукти са винаги подредени и удобно на разположение.

„High Tower“ може да се отваря с елегантната широкоъгълна панта Tiomos 155˚

Благодарение на практичната система Dynapro за монтаж на дъно и специално разработения заключващ механизъм Click-Stop, моделът „High Tower“ може лесно да се разшири с изтеглящ се рафт. Това ви позволява да създавате индивидуални решения за съхранение, например за кафемашини или други кухненски уреди, които са идеално съобразени с нуждите на вашите клиенти. Освен това, благодарение на нашата концепция за платформа, можете да използвате както метални, така и дървени чекмеджета със същата система за плъзгане.

KSH G*GRASS®

Vionaro V8
Система чекмеджета

Предлага всичко за модерни чекмеджета и почти неограничен дизайн.

	Описание		Стр.
	Ценови лист		8
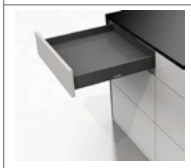	Vionaro V8 H72 • Плитко чекмедже, подходящо за ниска вътрешна височина • Тънък дизайн на чекмеджето с дебелина само 8 мм • Без пластмасови части, 100% рециклируемо	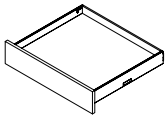	12
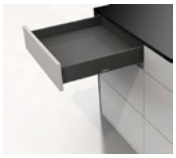	Vionaro V8 H89 • Практичното стандартно чекмедже за всякакви приложения • Тънък дизайн на чекмеджето с дебелина само 8 мм • Без пластмасови части, 100% рециклируемо	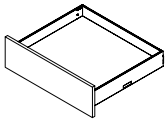	14
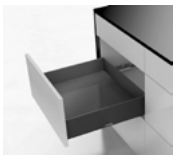	Vionaro V8 H121 • Елегантна средна височина за специални приложения • Тънък дизайн на чекмеджето с дебелина само 8 мм • Без пластмасови части, 100% рециклируемо	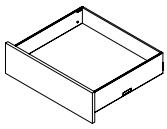	16
	Vionaro V8 H200 • Висока, затворена страница на чекмеджето • Тънък дизайн на чекмеджето с дебелина само 8 мм • Без пластмасови части, 100% рециклируемо	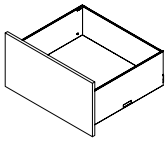	18
	Vionaro V8 H250 • Изключително висока, затворена страница на чекмеджето за специален дизайн • Висока стабилност при височина на чело до 780 мм • Тънък дизайн на чекмеджето с дебелина само 8 мм	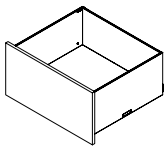	20
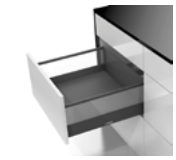	Vionaro V8 Crystal H200 • Възможност за поставяне на стъкло • Не се изисква механична обработка на вмъкващите се елементи • Тънък дизайн на чекмеджето с дебелина само 8 мм	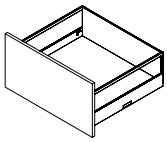	22
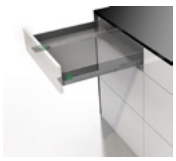	Dynapro - водачи с плавно затваряне и пълно изтегляне, 40/70 кг • Синхронизирани водачи с пълно изтегляне • Система за плавно затваряне • Отлични експлоатационни характеристики	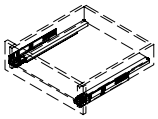	24
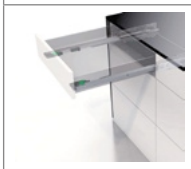	Dynapro Tipmatic Soft-Close - водачи с отваряне с натискане и плавно затваряне • Механична система за отваряне чрез натискане • Съчетава функцията Tipmatic с амортисьор за плавно затваряне • Отлични експлоатационни характеристики	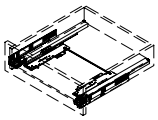	26
	Dynapro плъзгачи за монтаж надъно • Монтаж върху основата на шкафа или рафта • Синхронизирани водачи с пълно изтегляне • Система за плавно затваряне	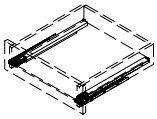	28

Vionaro V8
Система чекмеджета

Предлага всичко за модерни чекмеджета и почти неограничен дизайн.

	Описание		Стр.
	Vionaro V8 вътрешно чекмедже H89, чело за рязане по дължина • Страници на чекмеджетата и чело с дебелина 8 мм • Лесен монтаж с малко компоненти	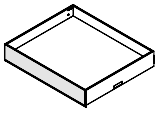	30
	Vionaro V8 вътрешно чекмедже H200, чело за рязане по дължина • Страници на чекмеджетата и чело с дебелина 8 мм • Лесен монтаж с малко компоненти	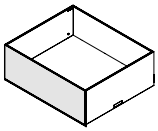	32
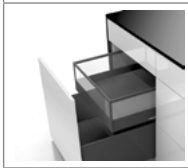	Vionaro V8 вътрешно чекмедже Crystal H200, чело за рязане по дължина • Страници на чекмеджетата и чело с дебелина 8 мм	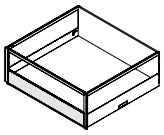	34
	Пример за приложение: Шкафче за мивка с отвор 1 • Максимално оползотворяване на пространството за съхранение под мивката чрез комбиниране с по-къси страници • Лесен монтаж	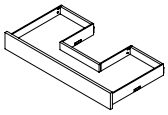	36
	Пример за приложение: Шкафче за мивка с отвор 2 • Опростена конструкция за допълнително място под мивката • Лесен монтаж	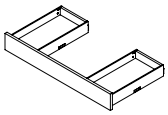	38
	Пример за приложение: Изключително широки чекмеджета • Модерен дизайн на мебели с широки чела • Идеално за хола или за чекмеджета под леглото	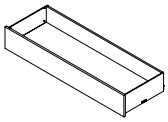	40
	Пример за приложение: Висок шкаф • Практичен висок шкаф • Лесен монтаж	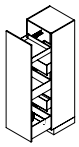	42
	Пример за приложение: Висок шкаф HIGH TOWER • Практичен висок шкаф • Лесен монтаж	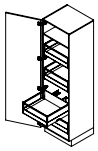	43
	Пример за приложение: Тесни шкафове • Използване на най-малките кътчета за повече място за съхранение • Лесен монтаж	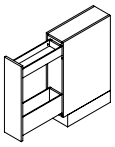	44

	Описание		Стр.
	Vionaro V8 Монтажни схеми и Реглаж		46
	Vionaro V8 Техническа информация		52
	Цветове и декори		53

Ценова листа (500 мм)

Vionaro V8 H72

NL	Товар.	Бял			Циркон		
		Код	Цена с ДДС		Код	Цена с ДДС	
500	40 кг.	003-V8.WH.H72.500	58,40 €		003-V8.ZI.H72.500	58,40 €	

Vionaro V8 H89

NL	Товар.	Бял			Циркон		
		Код	Цена с ДДС		Код	Цена с ДДС	
400	40 кг.	003-V8.WH.H89.400	52,92 €		003-V8.ZI.H89.400	52,92 €	
500	40 кг.	003-V8.WH.H89.500	53,30 €		003-V8.ZI.H89.500	53,30 €	

Vionaro V8 H121

NL	Товар.	Бял			Циркон		
		Код	Цена с ДДС		Код	Цена с ДДС	
500	40 кг.	003-V8.WH.H121.500	66,40 €		003-V8.ZI.H121.500	66,40 €	

Vionaro V8 H200

NL	Товар.	Бял			Циркон		
		Код	Цена с ДДС		Код	Цена с ДДС	
400	40 кг.	003-V8.WH.H200.400	73,34 €		003-V8.ZI.H200.400	73,34 €	
500	40 кг.	003-V8.WH.H200.500	74,86 €		003-V8.ZI.H200.500	74,86 €	

Vionaro V8 H200 Crystal (без стъкло)

NL	Товар.	Бял			Циркон		
		Код	Цена с ДДС		Код	Цена с ДДС	
500	40 кг.	003-V8.WH.CR.500	99,88 €		003-V8.ZI.CR.500	99,90 €	

Vionaro V8 H250

NL	Товар.	Бял			Циркон		
		Код	Цена с ДДС		Код	Цена с ДДС	
500	40 кг.	003-V8.WH.250.500	92,81 €		003-V8.ZI.250.500	92,81 €	

Ценова листа (500 мм)

Vionaro V8 H89 вътрешно чекмедже (без чело)

NL	Товар.	Бял		Антрацит	
		Код	Цена с ДДС	Код	Цена с ДДС
400	40 кг.	003-V8.WH.H89.400.IN	57,92 €	003-V8.ZI.H89.400.IN	57,92 €
500	40 кг.	003-V8.WH.H89.500.IN	58,31 €	003-V8.ZI.H89.500.IN	58,31 €

Чело за вътрешно чекмедже V8 H89

KB	Бял		Антрацит	
	Код	Цена с ДДС	Код	Цена с ДДС
1200	003-F138140369	**37,96 €**	003-F138140370	36,80 €

Vionaro V8 H200 вътрешно чекмедже (без чело)

NL	Товар.	Бял		Антрацит	
		Код	Цена с ДДС	Код	Цена с ДДС
400	40 кг.	003-V8.WH.H200.400.IN	77,10 €	003-V8.ZI.H200.400.IN	77,10 €
500	40 кг.	003-V8.WH.H200.500.IN	79,55 €	003-V8.ZI.H200.500.IN	79,55 €

Чело за вътрешно чекмедже V8 H200

KB	Бял		Антрацит	
	Код	Цена с ДДС	Код	Цена с ДДС
1200	003-F138140397	73,00 €	003-F138140398	70,90 €

Vionaro V8 H200 Crystal вътрешно чекмедже (без Crystal чело)(без стъкло)

NL	Товар.	Бял		Антрацит	
		Код	Цена с ДДС	Код	Цена с ДДС
500	40 кг.	003-V8.WH.CR.500.IN	124,88 €	003-V8.ZI.CR.500.IN	124,88 €

Чело за вътрешно чекмедже V8 H200 Crystal (без стъкло)

KB	Бял		Антрацит	
	Код	Цена с ДДС	Код	Цена с ДДС
1200	003-F138142197	**47,60 €**	003-F138142181	51,40 €

Ценова листа (500 мм)

Tipmatic Soft-Close к-т за отваряне с пуш и плавно затваряне

	Монтаж	Код	Цена с ДДС
	За закопчаване	003-F134134420607	23,98 €

Синхронизиращ лост

	Дължина	Код	Цена с ДДС
	952 мм	003-f134109410	**3,67 €**

Заключване за вътрешно чекмедже към чело

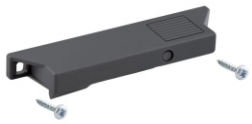

	Бял		Антрацит	
	Код	Цена с ДДС	Код	Цена с ДДС
	003-F102132043	14.39 €	003-F102109714	14.39 €

Шаблон за чело за Vionaro V8

Продукт	Код	Цена с ДДС.
Шаблон за разпробиване	**003-F146134599**	67,50 €

Шаблон за разпробиване на шкаф за плъзгач Dynapro/Dynaneo

Продукт	Код	Цена с ДДС.
Шаблон за разпробиване	**003-f146**101**348**	14,50€

Шаблон за клипсове / предни куплунги

Подходящ за	Код	Цена с ДДС.
Vionaro V8 Dynapro Dynamoov Dynaneo	**003-F146**109**874**	13,56 €

Ценова листа (500 мм)

Регулиране на дълбочината на DYNAPRO (4D)

Продукт	Код	Цена с ДДС.	
Дооборудва се на предни щипки	**003-F134108957**		

VIONARO V8 предна опора за високи чела

Продукт	Код	Цена с ДДС.	
За всички страници V8	**003-F136141763**		

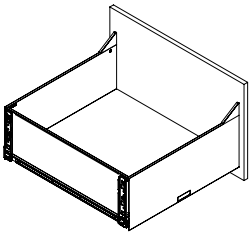

KSH Hadzhidimitrov
КСХ-Хаджидимитров ЕООД София, кв.Враждебна, ул. 3-та, 4 тел.: 02/ 943 45 34 www.obkov.com /e-mail: office@obkov.com

G*GRASS

Vionaro V8 H72

- Плитко чекмедже за ограничени височини
- Тънък дизайн на чекмеджето – 8 мм
- Без пластмасови части, 100 % рециклируемо
- Здрава конструкция и висока степен на стабилност
- Правите вътрешни стени и тясната монтажна ширина осигуряват оптимално използване на пространството
- Еднакъв преден държач за всички височини
- Монтаж и демонтаж на чело без инструменти

Забележка:
- Предварително пробийте отворите за закрепване на предните заключващи клипсове върху дъното на чекмеджето

ИНФОРМАЦИЯ ЗА ПОРЪЧКА

1 Vionaro V8 H72 Бял

NL	Бял Лява + Дясна	Лява	Дясна	
300	**F138137046**	**F138137047**	**F138137048**	
400	**F138137052**	**F138137053**	**F138137054**	
450	**F138137055**	**F138137056**	**F138137057**	
500	**F138137058**	**F138137059**	**F138137060**	
550	**F138137061**	**F138137062**	**F138137063**	
600	**F138137064**	**F138137065**	**F138137066**	

1 Vionaro V8 H72 Циркон

NL	Циркон Лява + Дясна	Лява	Дясна	
300	**F138137073**	**F138137074**	**F138137075**	
400	**F138137079**	**F138137080**	**F138137081**	
450	**F138137082**	**F138137083**	**F138137084**	
500	**F138137085**	**F138137086**	**F138137087**	
550	**F138137088**	**F138137089**	**F138137090**	
600	**F138137091**	**F138137092**	**F138137093**	

2 Крепежи за Vionaro V8 за H72/H89/H121
Комплект: капачки с лого, предна щипки, предни държачи

	Бял	Циркон		
	F138142191	**F138142175**		

Dynapro плъзгачи
page 28

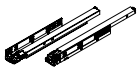

ПРЕПРАТКИ КЪМ СТРАНИЦИ

Съдържание	5	Плъзгачи Dynapro (плавно,пуш)	24	Монтажни схеми и реглажи	46
Ценови лист	8	Вътрешно чекмедже	30		
Страници Vionaro	12	Тех. информация	46		

KSH Hadzhidimitrov
КСХ-Хаджидимитров ЕООД София, кв.Враждебна, ул. 3-та, 4 тел.: 02/ 943 45 34 www.obkov.com /e-mail: office@obkov.com

G*GRASS

Vionaro V8 H72

ИНФОРМАЦИЯ ЗА МОНТАЖ

Всички размери са в милиметри

Монтажни размери

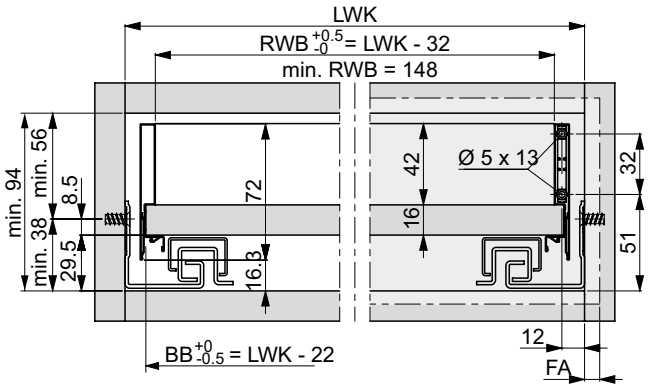

Монтажни размери за гръб

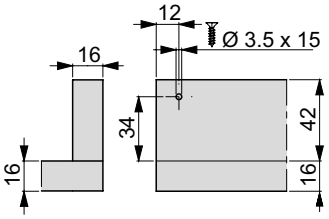

Размери за рязане на 16 мм ПДЧ

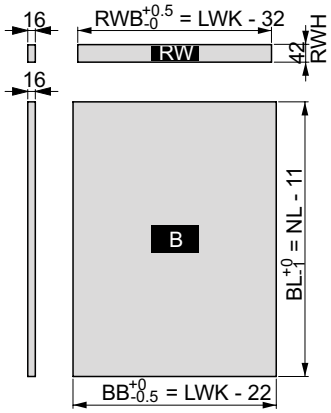

Минимална дълбочина на монтаж

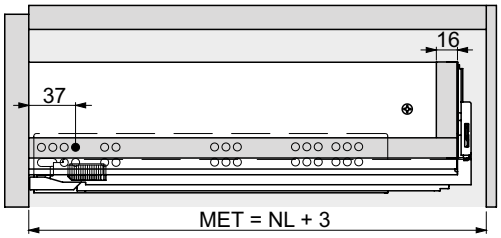

Винт за дъно към гръб

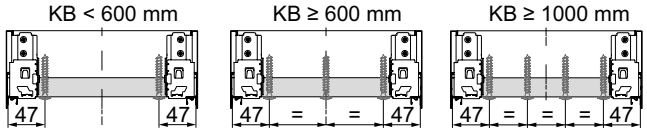

Чертеж

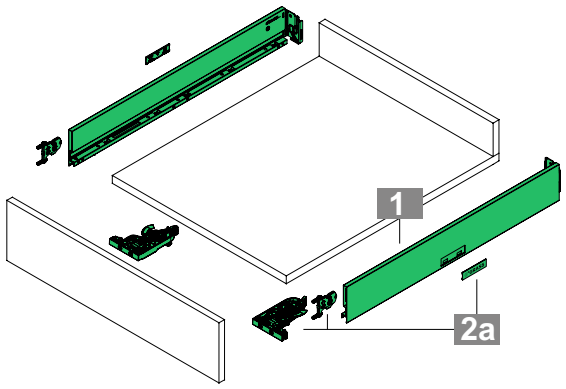

Монтаж на предни щипки / куплунги

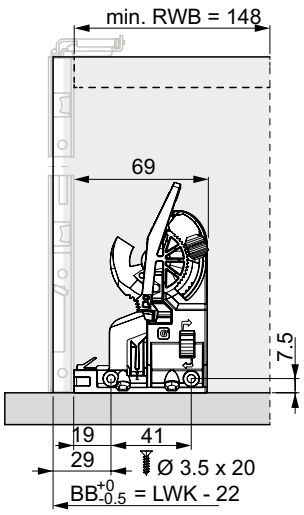

ЛЕГЕНДА

B	Дъно	KB	Модул на корпус	RW	Гръб
BB	Ширина на дъно	LWK	Вътрешна ширина на шкафа	RWB	Ширина на гръб
BL	Дължина на дъно	MET	Минимална монтажна дълбочина	RWH	Височина на гръб
FA	Предно припокриване	NL	Номинална дължина		

Всички размери са в милиметри. Възможни са промени.

Vionaro V8 H89

- Практичното стандартно чекмедже за всякакви приложения
- Тънък дизайн на чекмеджето – 8 мм
- Без пластмасови части, 100 % рециклируемо
- Здрава конструкция и висока степен на стабилност
- Правите вътрешни стени и тясната монтажна ширина осигуряват оптимално използване на пространството
- Еднакъв преден държач за всички височини
- Монтаж и демонтаж на чело без инструменти

Забележка:
- Предварително пробийте отворите за закрепване на предните заключващи клипсове върху дъното на чекмеджето

ИНФОРМАЦИЯ ЗА ПОРЪЧКА

1 Vionaro V8 H89 Бял

NL	Бял Лява + Дясна	Лява	Дясна	
270	**F138137178**	**F138137179**	**F138137180**	
300	**F138137181**	**F138137182**	**F138137183**	
350	**F138137184**	**F138137185**	**F138137186**	
400	**F138137187**	**F138137188**	**F138137189**	
450	**F138137190**	**F138137191**	**F138137192**	
500	**F138137193**	**F138137194**	**F138137195**	
550	**F138137196**	**F138137197**	**F138137198**	
600	**F138137199**	**F138137200**	**F138137201**	
650	**F138137202**	**F138137203**	**F138137204**	

1 Vionaro V8 H89 Циркон

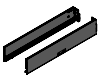

NL	Циркон Лява + Дясна	Лява	Дясна	
270	**F138140179**	**F138140180**	**F138140181**	
300	**F138140182**	**F138140183**	**F138140184**	
350	**F138140185**	**F138140186**	**F138140187**	
400	**F138140188**	**F138140189**	**F138140190**	
450	**F138140191**	**F138140192**	**F138140193**	
500	**F138140194**	**F138140195**	**F138140196**	
550	**F138140197**	**F138140198**	**F138140199**	
600	**F138140200**	**F138140201**	**F138140202**	
650	**F138140203**	**F138140204**	**F138140205**	

2 Крепежи за Vionaro V8 за H72/H89/H121
Комплект: капачки с лого, предна щипки, предни държачи

	Бял	Циркон		
	F138142191	**F138142175**		

Dynapro плъзгачи
page 28

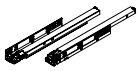

ПРЕПРАТКИ КЪМ СТРАНИЦИ

Съдържание	5	Плъзгачи Dynapro (плавно,пуш)	24	Монтажни схеми и реглажи	46
Ценови лист	8	Вътрешно чекмедже	30		
Страници Vionaro	12	Тех. информация	46		

KSH Hadzhidimitrov
КСХ-Хаджидимитров ЕООД София, кв.Враждебна, ул. 3-та, 4 тел.: 02/ 943 45 34 www.obkov.com /e-mail: office@obkov.com

G*GRASS

Vionaro V8 H89

ИНФОРМАЦИЯ ЗА МОНТАЖ

Всички размери са в милиметри

Монтажни размери

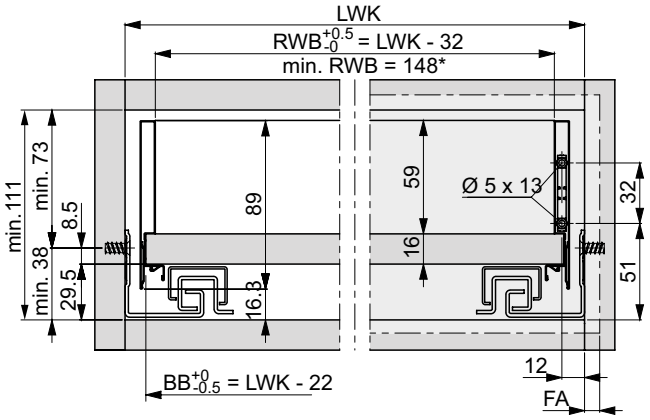

Монтажни размери за гръб

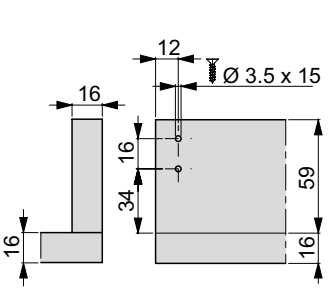

Размери за рязане на 16 мм ПДЧ

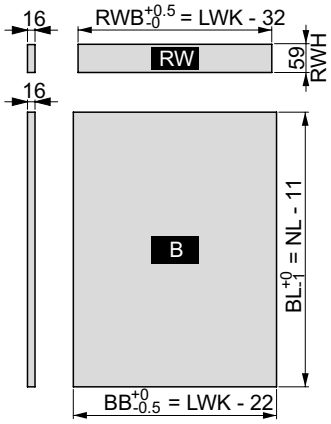

Минимална дълбочина на монтаж

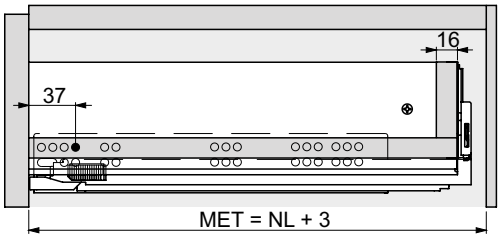

Винт за дъно към гръб

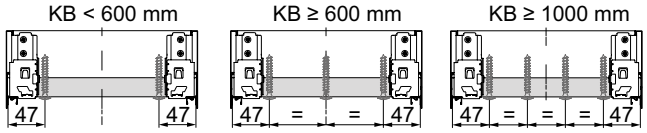

Чертеж

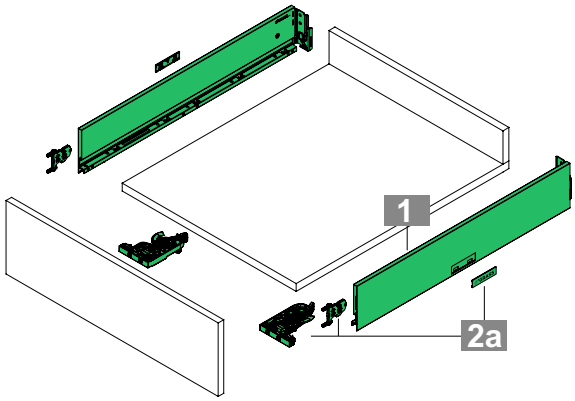

Монтаж на предни щипки / куплунги

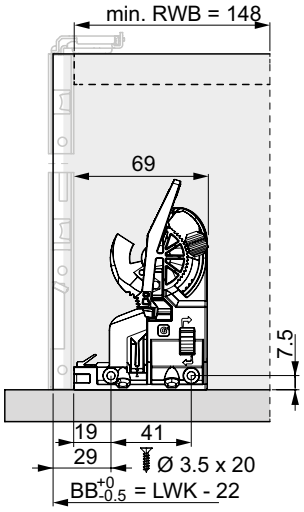

ЛЕГЕНДА

B	Дъно	KB	Модул на корпус	RW	Гръб
BB	Ширина на дъно	LWK	Вътрешна ширина на шкафа	RWB	Ширина на гръб
BL	Дължина на дъно	MET	Минимална монтажна дълбочина	RWH	Височина на гръб
FA	Предно припокриване	NL	Номинална дължина		

Всички размери са в милиметри. Възможни са промени.

Vionaro V8 H121

- Елегантна средна височина за специални приложения
- Тънък дизайн на чекмеджето – 8 мм
- Без пластмасови части, 100 % рециклируемо
- Здрава конструкция и висока степен на стабилност
- Правите вътрешни стени и тясната монтажна ширина осигуряват оптимално използване на пространството
- Еднакъв преден държач за всички височини
- Монтаж и демонтаж на чело без инструменти

Забележка:
- Предварително пробийте отворите за закрепване на предните заключващи клипсове върху дъното на чекмеджето

ИНФОРМАЦИЯ ЗА ПОРЪЧКА

1 Vionaro V8 H121 Бял

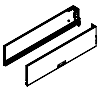

	Бял			
NL	Лява + Дясна	Лява	Дясна	
270	**F138142183**	**F138141795**	**F138141796**	
300	**F138137289**	**F138137290**	**F138137291**	
350	**F138137292**	**F138137293**	**F138137294**	
400	**F138137295**	**F138137296**	**F138137297**	
450	**F138137298**	**F138137299**	**F138137300**	
500	**F138137301**	**F138137302**	**F138137303**	
550	**F138137304**	**F138137305**	**F138137306**	
600	**F138137307**	**F138137308**	**F138137309**	
650	**F138142184**	**F138141805**	**F138141806**	

1 Vionaro V8 H121 Циркон

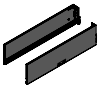

	Циркон			
NL	Лява + Дясна	Лява	Дясна	
270	**F138142167**	**F138141797**	**F138141798**	
300	**F138137316**	**F138137317**	**F138137318**	
350	**F138137319**	**F138137320**	**F138137321**	
400	**F138137322**	**F138137323**	**F138137324**	
450	**F138137325**	**F138137326**	**F138137327**	
500	**F138137328**	**F138137329**	**F138137330**	
550	**F138137331**	**F138137332**	**F138137333**	
600	**F138137334**	**F138137335**	**F138137336**	
650	**F138142168**	**F138141807**	**F138141808**	

2 Крепежи за Vionaro V8 за H72/H89/H121
Комплект: капачки с лого, предна щипки, предни държачи

	Бял	Циркон		
	F138142191	**F138142175**		

Dynapro плъзгачи
page 28

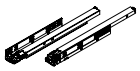

ПРЕПРАТКИ КЪМ СТРАНИЦИ

Съдържание	5	Плъзгачи Dynapro (плавно,пуш)	24	Монтажни схеми и реглажи	46
Ценови лист	8	Вътрешно чекмедже	30		
Страници Vionaro	12	Тех. информация	46		

KSH Hadzhidimitrov
КСХ-Хаджидимитров ЕООД София, кв.Враждебна, ул. 3-та, 4 тел.: 02/ 943 45 34 www.obkov.com /e-mail: office@obkov.com

G*GRASS

Vionaro V8 H121

ИНФОРМАЦИЯ ЗА МОНТАЖ

Всички размери са в милиметри

Монтажни размери

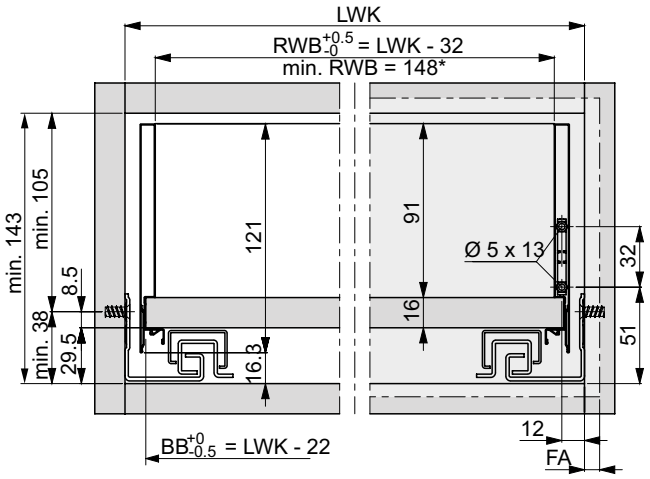

Монтажни размери за гръб

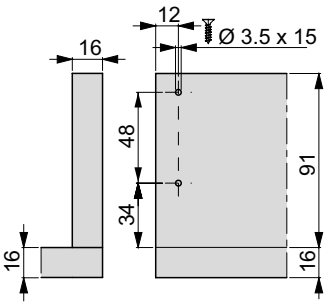

Размери за рязане на 16 мм ПДЧ

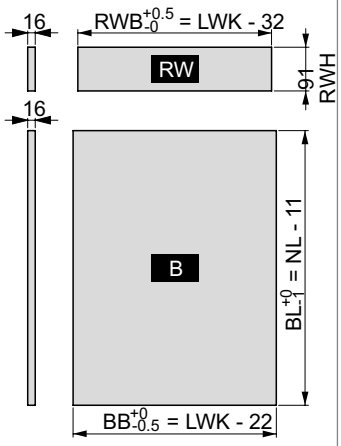

Минимална дълбочина на монтаж

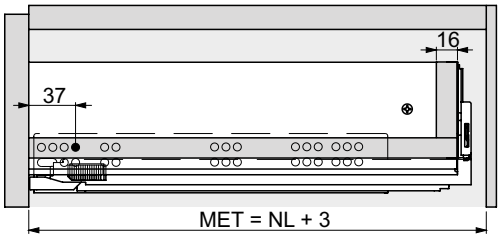

Винт за дъно към гръб

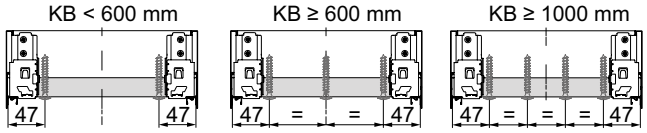

Чертеж

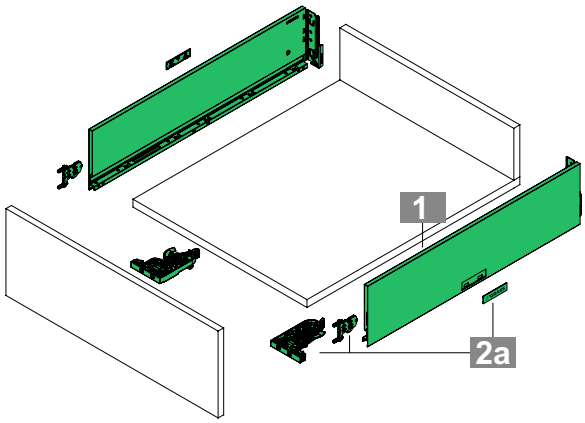

Монтаж на предни щипки / куплунги

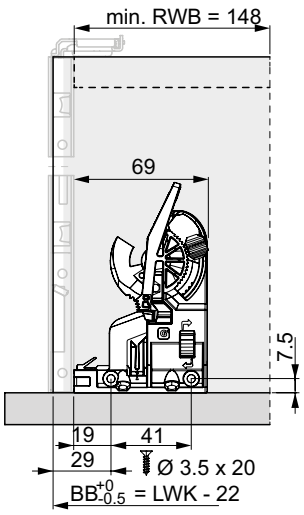

ЛЕГЕНДА

B	Дъно	KB	Модул на корпус	RW	Гръб
BB	Ширина на дъно	LWK	Вътрешна ширина на шкафа	RWB	Ширина на гръб
BL	Дължина на дъно	MET	Минимална монтажна дълбочина	RWH	Височина на гръб
FA	Предно припокриване	NL	Номинална дължина		

Всички размери са в милиметри. Възможни са промени.

Vionaro V8 H200

- Висока, затворена страница на чекмеджето
- Тънък дизайн на чекмеджето – 8 мм
- Без пластмасови части, 100 % рециклируемо
- Здрава конструкция и висока степен на стабилност
- Правите вътрешни стени и тясната монтажна ширина осигуряват оптимално използване на пространството
- Еднакъв преден държач за всички височини
- Монтаж и демонтаж на чело без инструменти

Забележка:
- Предварително пробийте отворите за закрепване на предните заключващи клипсове върху дъното на чекмеджето

ИНФОРМАЦИЯ ЗА ПОРЪЧКА

1 Vionaro V8 H200 Бял

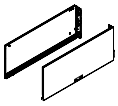

NL	Бял Лява + Дясна	Лява	Дясна	
270	F138137394	F138137395	F138137396	
300	F138137397	F138137398	F138137399	
350	F138137400	F138137401	F138137402	
400	F138137403	F138137404	F138137405	
450	F138137406	F138137407	F138137408	
500	F138137409	F138137410	F138137411	
550	F138137412	F138137413	F138137414	
600	F138137415	F138137416	F138137417	
650	F138137418	F138137419	F138137420	

1 Vionaro V8 H200 Циркон

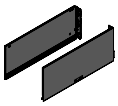

NL	Циркон Лява + Дясна	Лява	Дясна	
270	F138137421	F138137422	F138137423	
300	F138137424	F138137425	F138137426	
350	F138137427	F138137428	F138137429	
400	F138137430	F138137431	F138137432	
450	F138137433	F138137434	F138137435	
500	F138137436	F138137437	F138137438	
550	F138137439	F138137440	F138137441	
600	F138137442	F138137443	F138137444	
650	F138137445	F138137446	F138137447	

2 Крепежи за Vionaro V8 за H200/H250/Crystal
Комплект: капачки с лого, предна щипки, предни държачи, предни стабилизатори

	Бял	Циркон		
	F138142193	F138142177		

Dynapro плъзгачи
page 28

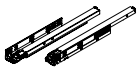

ПРЕПРАТКИ КЪМ СТРАНИЦИ

Съдържание	5	Плъзгачи Dynapro (плавно,пуш)	24	Монтажни схеми и реглажи	46
Ценови лист	8	Вътрешно чекмедже	30		
Страници Vionaro	12	Тех. информация	46		

KSH Hadzhidimitrov
КСХ-Хаджидимитров ЕООД София, кв.Враждебна, ул. 3-та, 4 тел.: 02/ 943 45 34 www.obkov.com /e-mail: office@obkov.com

G*GRASS

Vionaro V8 H200

ИНФОРМАЦИЯ ЗА МОНТАЖ

Всички размери са в милиметри

Монтажни размери

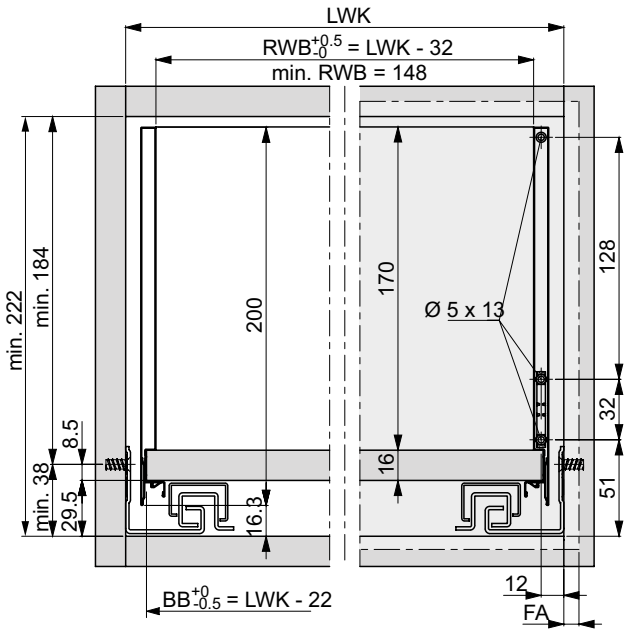

Монтажни размери за гръб

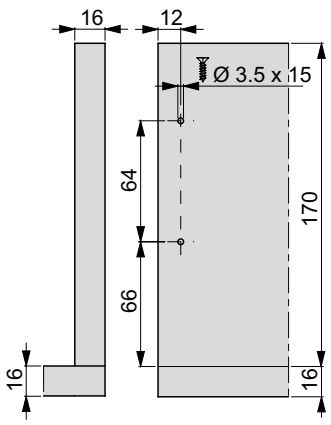

Размери за рязане на 16 мм ПДЧ

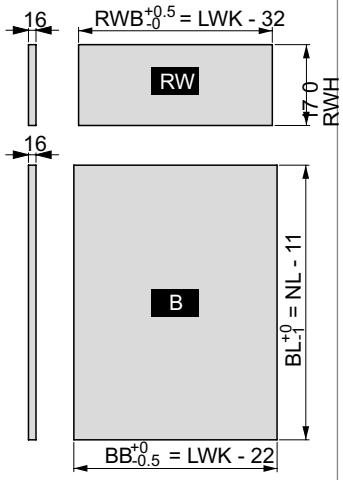

Минимална дълбочина на монтаж

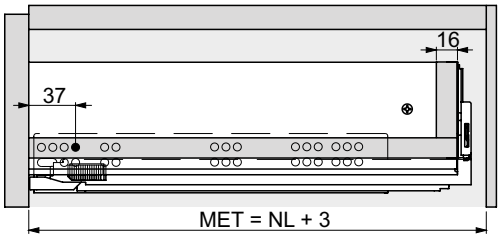

Винт за дъно към гръб

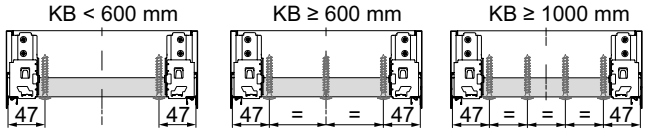

Чертеж

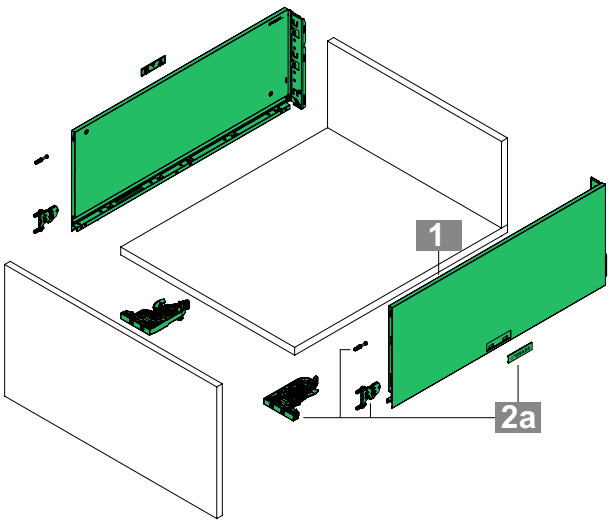

Монтаж на предни щипки / куплунги

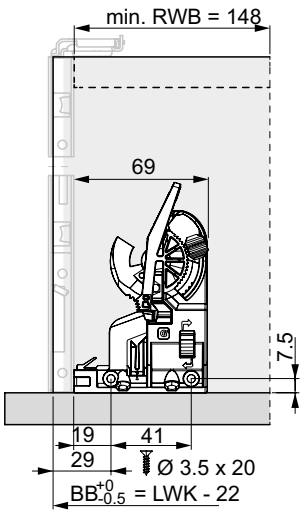

ЛЕГЕНДА

B	Дъно	KB	Модул на корпус	RW	Гръб
BB	Ширина на дъно	LWK	Вътрешна ширина на шкафа	RWB	Ширина на гръб
BL	Дължина на дъно	MET	Минимална монтажна дълбочина	RWH	Височина на гръб
FA	Предно припокриване	NL	Номинална дължина		

Всички размери са в милиметри. Възможни са промени.

Vionaro V8 H250

- Висока стабилност при височина на челото до 780 мм
- Тънък дизайн на чекмеджето – 8 мм
- Без пластмасови части, 100 % рециклируемо
- Здрава конструкция и висока степен на стабилност
- Правите вътрешни стени и тясната монтажна ширина осигуряват оптимално използване на пространството
- Еднакъв преден държач за всички височини
- Монтаж и демонтаж на чело без инструменти

Забележка:
- Предварително пробийте отворите за закрепване на предните заключващи клипсове върху дъното на чекмеджето

ORDER INFORMATION

1 Vionaro V8 H250 Бял

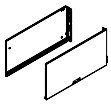

NL	Бял Лява + Дясна	Лява	Дясна	
400	**F138137673**	**F138137674**	**F138137675**	
450	**F138137676**	**F138137677**	**F138137678**	
500	**F138137679**	**F138137680**	**F138137681**	
550	**F138137682**	**F138137683**	**F138137684**	
600	**F138137685**	**F138137686**	**F138137687**	
650	**F138137688**	**F138137689**	**F138137690**	

1 Vionaro V8 H250 Циркон

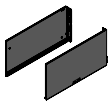

NL	Циркон Лява + Дясна	Лява	Дясна	
400	**F138137700**	**F138137701**	**F138137702**	
450	**F138137703**	**F138137704**	**F138137705**	
500	**F138137706**	**F138137707**	**F138137708**	
550	**F138137709**	**F138137710**	**F138137711**	
600	**F138137712**	**F138137713**	**F138137714**	
650	**F138137715**	**F138137716**	**F138137717**	

2 Крепежи за Vionaro V8 за H200/H250/Crystal
Комплект: капачки с лого, предна щипки, предни държачи, предни стабилизатори

	Бял	Циркон		
	F138142193	**F138142177**		

Dynapro плъзгачи
page 28

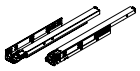

ПРЕПРАТКИ КЪМ СТРАНИЦИ

Съдържание	5	Плъзгачи Dynapro (плавно,пуш)	24	Монтажни схеми и реглажи	46
Ценови лист	8	Вътрешно чекмедже	30		
Страници Vionaro	12	Тех. информация	46		

KSH Hadzhidimitrov
КСХ-Хаджидимитров ЕООД София, кв.Враждебна, ул. 3-та, 4 тел.: 02/ 943 45 34 www.obkov.com /e-mail: office@obkov.com

G*GRASS

Vionaro V8 H250

ИНФОРМАЦИЯ ЗА МОНТАЖ

Всички размери са в милиметри

Монтажни размери

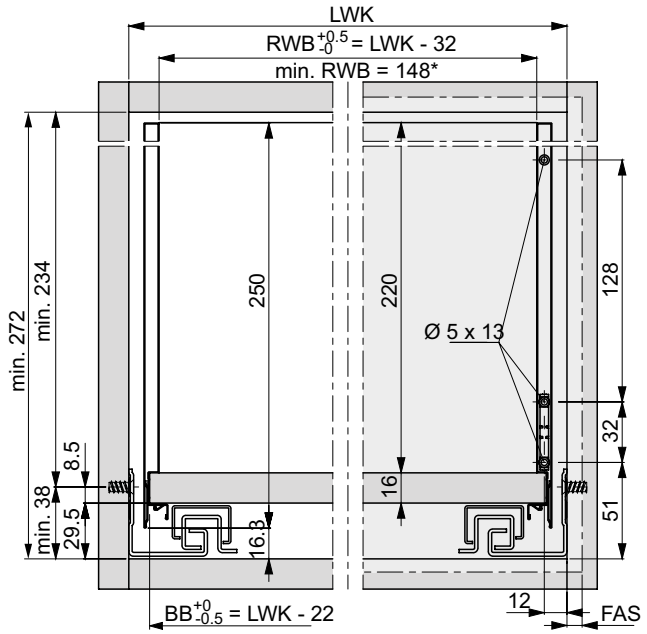

Монтажни размери за гръб

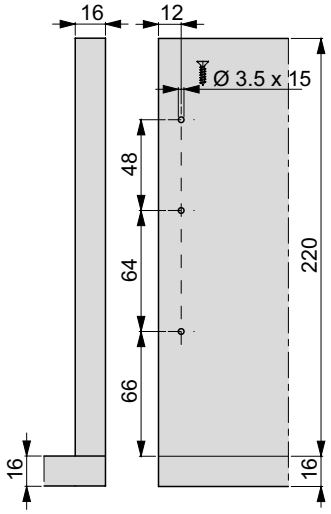

Размери за рязане на 16 мм ПДЧ

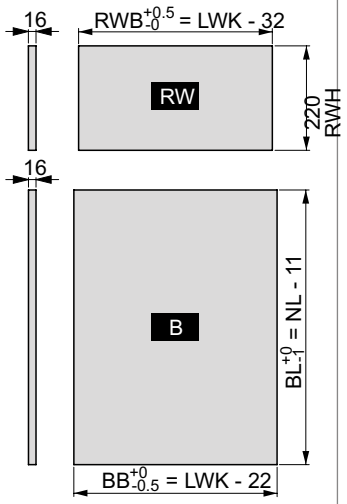

Минимална дълбочина на монтаж

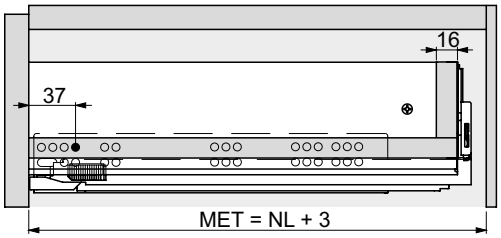

Винт за дъно към гръб

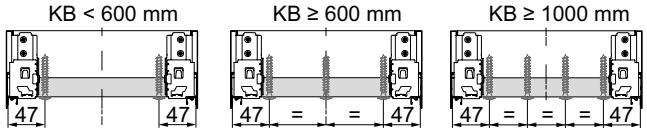

Чертеж

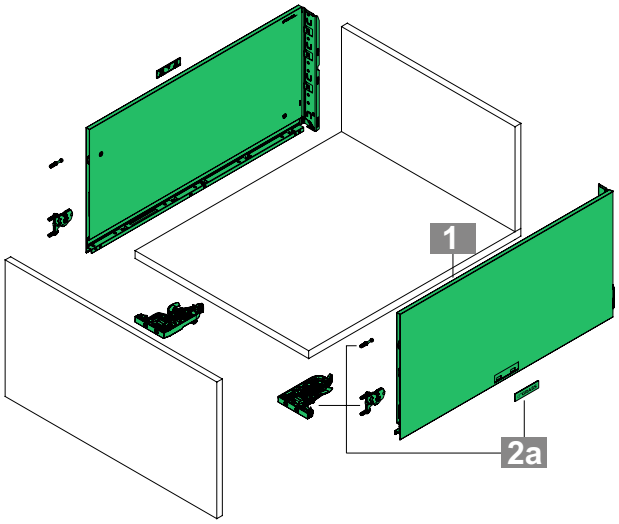

Монтаж на предни щипки / куплунги

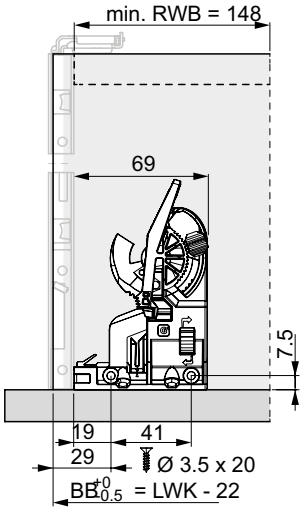

ЛЕГЕНДА

B	Дъно	KB	Модул на корпус	RW	Гръб
BB	Ширина на дъно	LWK	Вътрешна ширина на шкафа	RWB	Ширина на гръб
BL	Дължина на дъно	MET	Минимална монтажна дълбочина	RWH	Височина на гръб
FA	Предно припокриване	NL	Номинална дължина		

Всички размери са в милиметри. Възможни са промени.

Vionaro V8 H200 Crystal (стъкло)

- Висока страница с вложка за стъкло
- Тънък дизайн на чекмеджето – 8 мм
- Без пластмасови части, 100 % рециклируемо
- Здрава конструкция и висока степен на стабилност
- Правите вътрешни стени и тясната монтажна ширина осигуряват оптимално използване на пространството
- Еднакъв преден държач за всички височини
- Монтаж и демонтаж на чело без инструменти

Забележка:
- Предварително пробийте отворите за закрепване на предните заключващи клипсове върху дъното на чекмеджето mm and above (see accessories)

ORDER INFORMATION

1 **Vionaro V8 Crystal H77/200 страници за чекмеджета, включително правоъгълен рейлинг (за стъкло)**
Комплект: лява, дясна

NL	Бял Лява + Дясна			
400	**F138142185**			
450	**F138142186**			
500	**F138142187**			
550	**F138142188**			
600	**F138142189**			
650	**F138142190**			

1 **Vionaro V8 Crystal H77/200 страници за чекмеджета, включително правоъгълен рейлинг (за стъкло)**
Комплект: лява, дясна

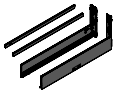

NL	Циркон Лява + Дясна			
400	**F138142169**			
450	**F138142170**			
500	**F138142171**			
550	**F138142172**			
600	**F138142173**			
650	**F138142174**			

2 **Крепежи за Vionaro V8 за H200/H250/Crystal**
Комплект: капачки с лого, предна щипки, предни държачи, предни стабилизатори

	Бял	Циркон		
	F138142193	**F138142177**		

Dynapro плъзгачи
page 28

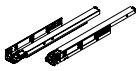

ПРЕПРАТКИ КЪМ СТРАНИЦИ

Съдържание	5	Плъзгачи Dynapro (плавно,пуш)	24	Монтажни схеми и реглажи	46
Ценови лист	8	Вътрешно чекмедже	30		
Страници Vionaro	12	Тех. информация	46		

KSH Hadzhidimitrov
КСХ-Хаджидимитров ЕООД София, кв.Враждебна, ул. 3-та, 4 тел.: 02/ 943 45 34 www.obkov.com /e-mail: office@obkov.com

G*GRASS

Vionaro V8 H200 Crystal стъкло

ИНФОРМАЦИЯ ЗА МОНТАЖ

Всички размери са в милиметри

Монтажни размери

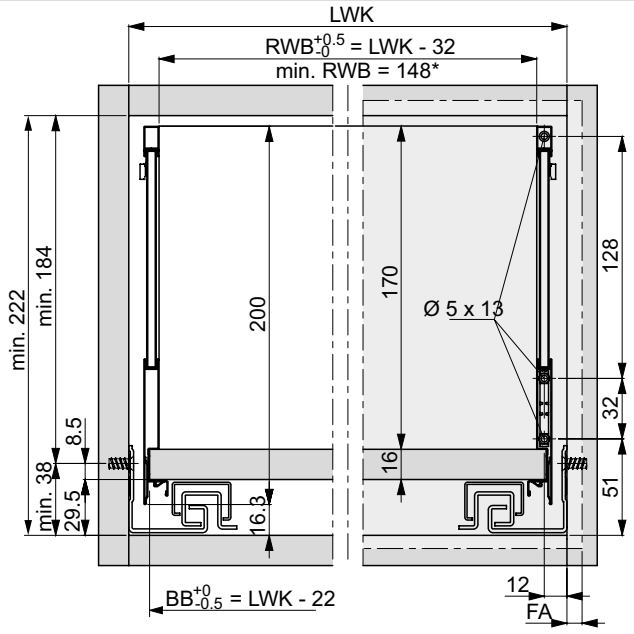

Монтажни размери за гръб

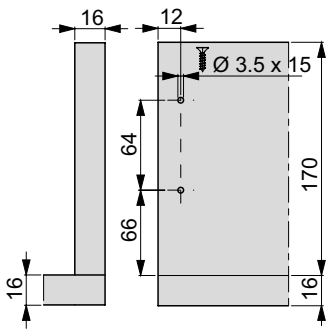

Размери на стъклен елемент

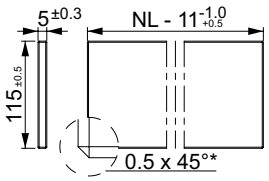

Стъклен елемент

Размери за рязане на 16 мм ПДЧ

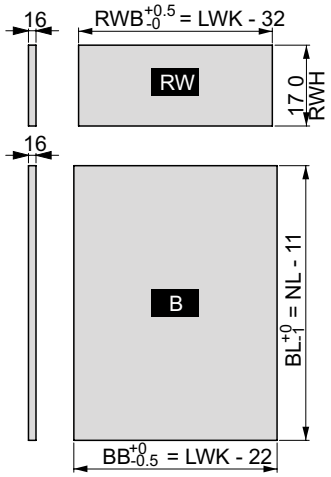

Гърбът трябва да бъде обкантен в горната част и отстрани

Минимална дълбочина на монтаж

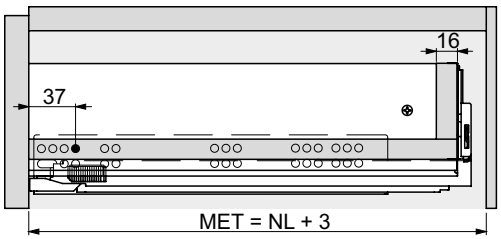

Винт за дъно към гръб

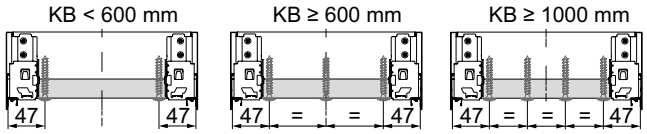

Чертеж

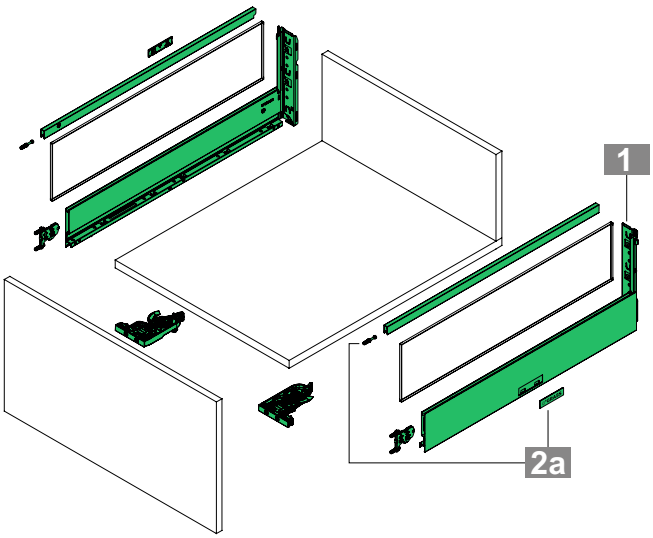

Монтаж на предни щипки / куплунги

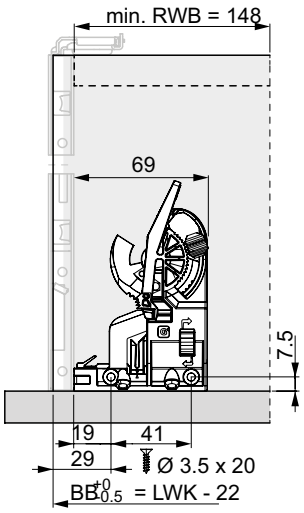

ЛЕГЕНДА

B	Дъно	KB	Модул на корпус	RW	Гръб
BB	Ширина на дъно	LWK	Вътрешна ширина на шкафа	RWB	Ширина на гръб
BL	Дължина на дъно	MET	Минимална монтажна дълбочина	RWH	Височина на гръб
FA	Предно припокриване	NL	Номинална дължина		

Всички размери са в милиметри. Възможни са промени.

KSH Hadzhidimitrov
КСХ-Хаджидимитров ЕООД София, кв.Враждебна, ул. 3-та, 4 тел.: 02/ 943 45 34 www.obkov.com /e-mail: office@obkov.com

G*GRASS

Dynapro плъзгачи (пълно изтегляне, плавно затваряне)

• Отлични работни характеристики
Пълна синхронизация на водачи за безшумно движение и без усукване
• Система за плавно затваряне
• Максимална странична устойчивост
• Минимално усукване на чекмеджето
• Безстепенно самозаключване на чекмеджето
при поставяне върху плъзгача
• Може да се използва и за дървени чекмеджета

ИНФОРМАЦИЯ ЗА ПОРЪЧКА

1 **Плъзгач с пълно изтегляне Dynapro 40 kg с плавно затваряне**

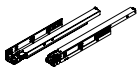

	40 kg			
NL	Ляв + Десен			
270	**003-f130107793**			
300	**003-f130107796**			
350	**003-f130107802**			
400	**003-f130107808**			
450	**003-f130107814**			
500	**003-f130107820**			
550	**003-f130107826**			
600	**003-f130107829**			

Vionaro V8 страници
стр. 16

Vionaro V8 крепежи
стр. 16

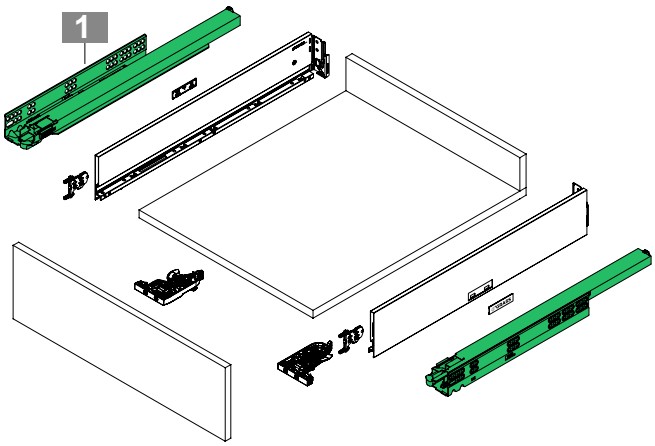

ПРЕПРАТКИ КЪМ СТРАНИЦИ

Съдържание	5	Плъзгачи Dynapro (плавно,пуш)	24	Монтажни схеми и реглажи	46
Ценови лист	8	Вътрешно чекмедже	30		
Страници Vionaro	12	Тех. информация	46		

KSH Hadzhidimitrov
КСХ-Хаджидимитров ЕООД София, кв.Враждебна, ул. 3-та, 4 тел.: 02/ 943 45 34 www.obkov.com /e-mail: office@obkov.com

G*GRASS

Dynapro плъзгачи

ИНФОРМАЦИЯ ЗА МОНТАЖ

Всички размери са в милиметри

Монтажни размери

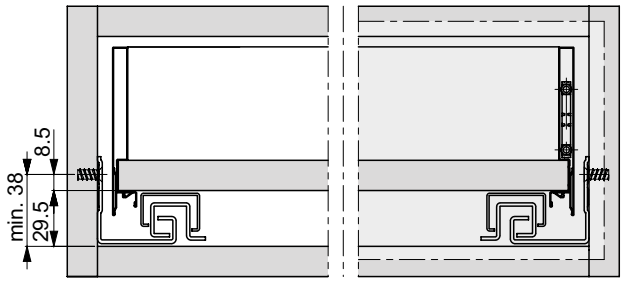

Монтаж на предни щипки / куплунги

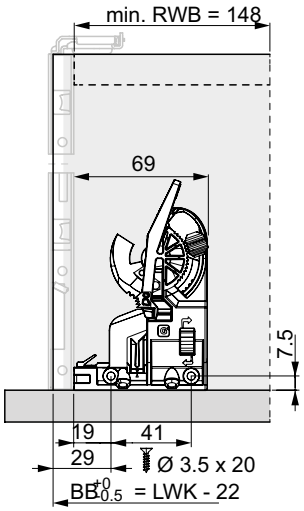

Минимална дълбочина на монтаж

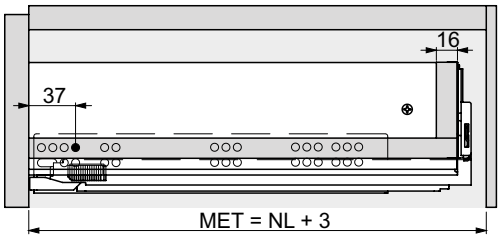

Минимална дълбочина на монтаж за вътрешно чекмедже

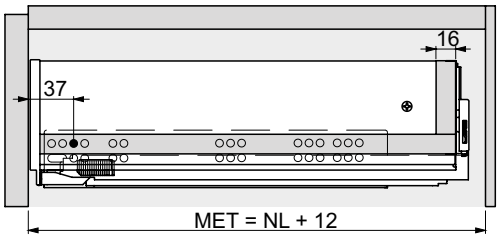

Позиции на захващане за плъзгач с пълно изтегляне

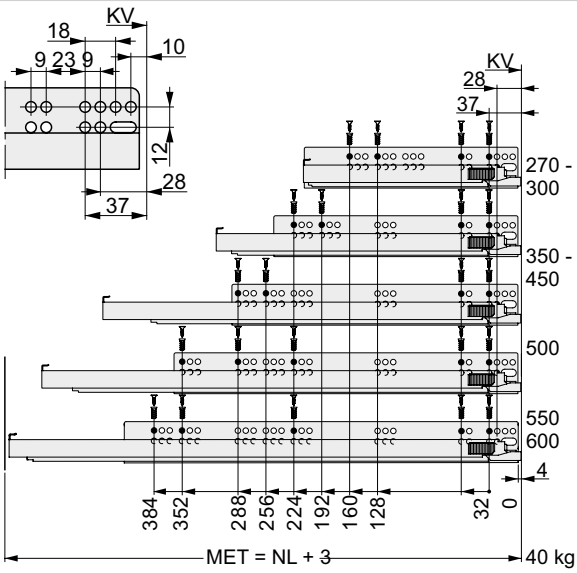

Евро винт Ø 6 x 13

Винтове за ПДЧ Ø 4 x 16 mm

Диаметър на главата 7 mm

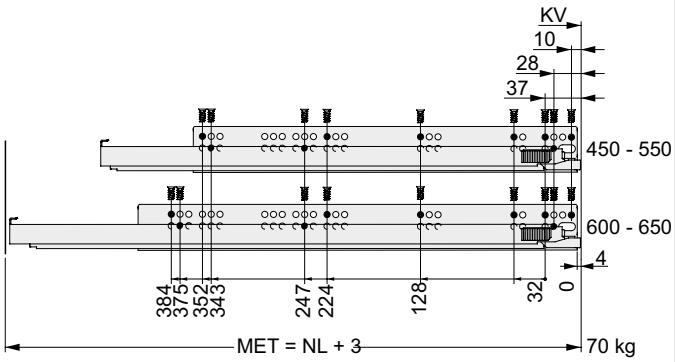

ЛЕГЕНДА

BB	Ширина на дъно	NL	Номинална дължина		
KV	Преден ръб на шкафа	RWB	Ширина на гръб		
LWK	Вътрешна ширина на шкафа				
MET	Минимална монтажна дълбочина				

Всички размери са в милиметри. Възможни са промени.

KSH Hadzhidimitrov
КСХ-Хаджидимитров ЕООД София, кв.Враждебна, ул. 3-та, 4 тел.: 02/ 943 45 34 www.obkov.com /e-mail: office@obkov.com

G*GRASS

Tipmatic Soft-Close (Пуш с плавно затваряне)

- Механична система за отваряне с пуш
- Съчетава отваряне с пуш с плавно Soft-close затваряне
- Монтаж на Tipmatic без инструменти (лесно поставяне върху плъзгачи)
- За плъзгачи Dynapro със плавно затваряне Soft-close Soft-close, 40/70 кг.
- 3-степенно регулиране на силата на отваряне
- Голяма зона на активиране поради синхронизация лост
- Може да се използва и за дървени чекмеджета

ИНФОРМАЦИЯ ЗА ПОРЪЧКА

2 **Dynapro Tipmatic Soft-close**
К-т: Апарат и активатор,
по един от всеки ляв/десен

	Монтаж	Код
	За закопчаване	**003-F134134420607**

3 **Синхронизиращ лост**
На брой: За рязане по размер
(ако чекмеджето е >500 мм)

KB	Дължина на синхронния лост	Код
1200	952	**003-F134109410207**

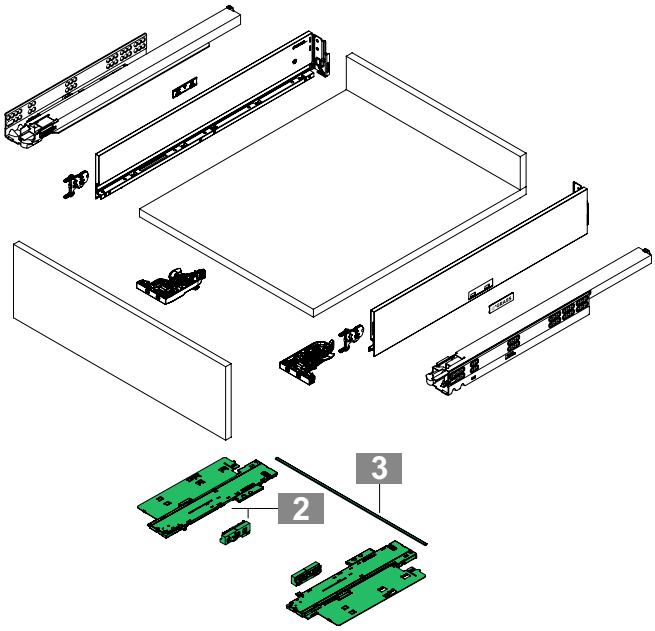

ПРЕПРАТКИ КЪМ СТРАНИЦИ

Съдържание	5	Плъзгачи Dynapro (плавно,пуш)	24	Монтажни схеми и реглажи	46
Ценови лист	8	Вътрешно чекмедже	30		
Страници Vionaro	12	Тех. информация	46		

KSH Hadzhidimitrov
КСХ-Хаджидимитров ЕООД София, кв.Враждебна, ул. 3-та, 4 тел.: 02/ 943 45 34 www.obkov.com /e-mail: office@obkov.com

G*GRASS

Tipmatic Soft-Close (Пуш с плавно затваряне)

ИНФОРМАЦИЯ ЗА МОНТАЖ

Всички размери са в милиметри

Монтажни размери

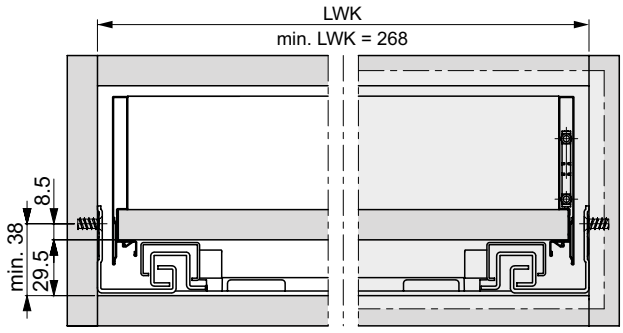

Монтаж на предни щипки / куплунги

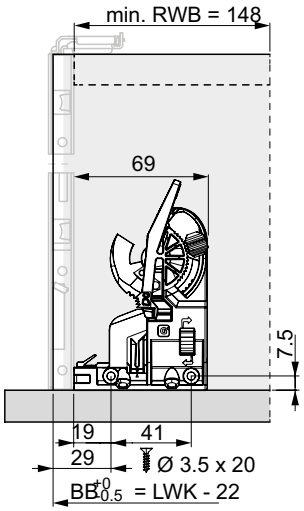

Позиция на синхронизиращия лост

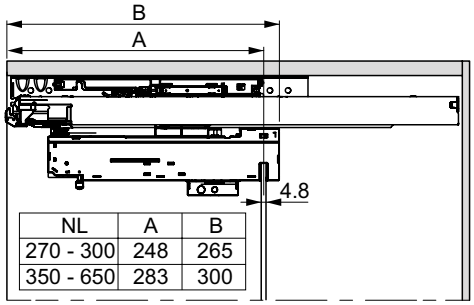

NL	A	B
270 - 300	248	265
350 - 650	283	300

Размери на рязане на синхронизиращия лост

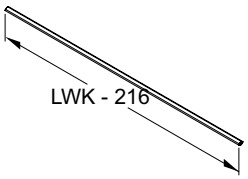

Минимална предна фуга

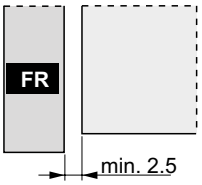

Позиции на захващане за плъзгач с пълно изтегляне

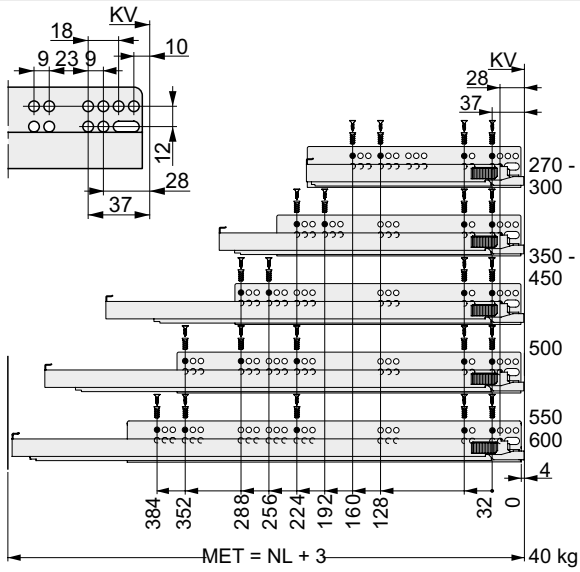

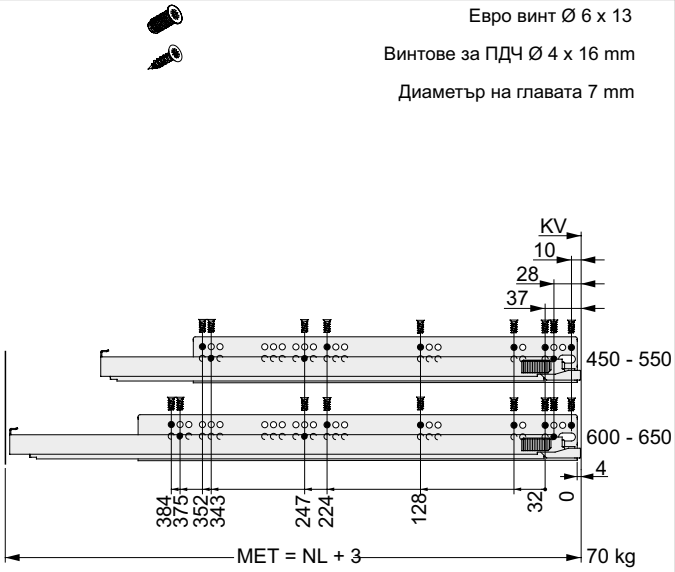

ЛЕГЕНДА

BB	Ширина на дъно	NL	Номинална дължина		
KV	Преден ръб на шкафа	RWB	Ширина на гръб		
LWK	Вътрешна ширина на шкафа	FR	Чело		
MET	Минимална монтажна дълбочина				

Всички размери са в милиметри. Възможни са промени.

KSH Hadzhidimitrov
КСХ-Хаджидимитров ЕООД София, кв.Враждебна, ул. 3-та, 4 тел.: 02/ 943 45 34 www.obkov.com /e-mail: office@obkov.com

G*GRASS

Dynapro Soft-Close Плъзгачи долен монтаж (монтаж на дъно)

- Синхронизиран плъзгач с пълно разтягане, товароносимост 40 kg
- Система за плавно затваряне
- Монтаж върху основата на шкафа или рафта

ИНФОРМАЦИЯ ЗА ПОРЪЧКА

1 **Плъзгач Dynapro 40 kg с плавно затваряне за монтаж на дъно/рафт**

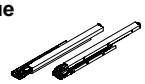

	40 kg			
NL	Ляв + Десен			
400	**003-f130107878**			
450	**003-f130107884**			
500	**003-f130107890**			
550	**003-f130107893**			

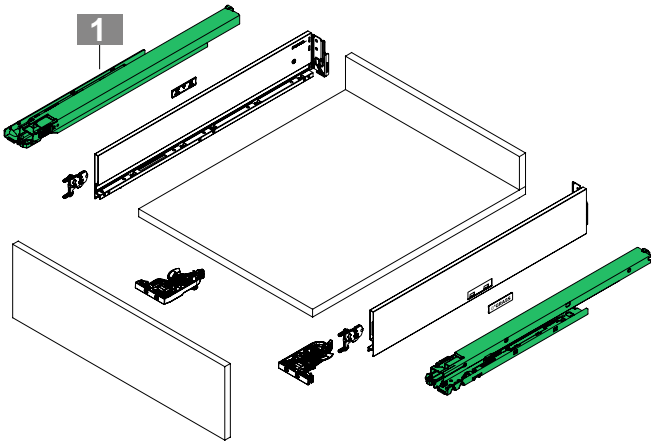

ПРЕПРАТКИ КЪМ СТРАНИЦИ

Съдържание	5	Плъзгачи Dynapro (плавно,пуш)	24	Монтажни схеми и реглажи	46
Ценови лист	8	Вътрешно чекмедже	30		
Страници Vionaro	12	Тех. информация	46		

Dynapro Soft-Close Плъзгачи долен монтаж (монтаж на дъно)

ИНФОРМАЦИЯ ЗА МОНТАЖ

Всички размери са в милиметри

Монтажни размери

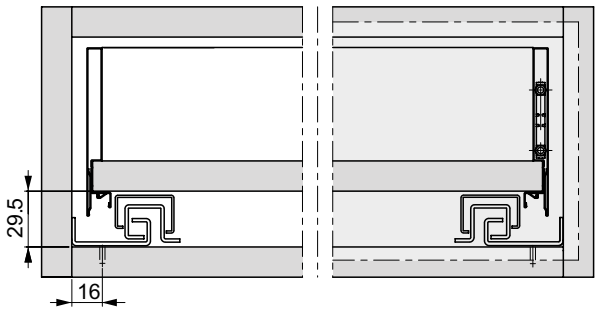

Монтаж на предни щипки / куплунги

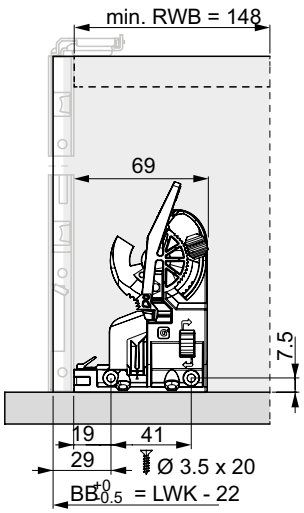

Позиции на захващане за плъзгач с пълно изтегляне

Винтове за ПДЧ Ø 4 x 16 mm

Диаметър на главата 7 mm

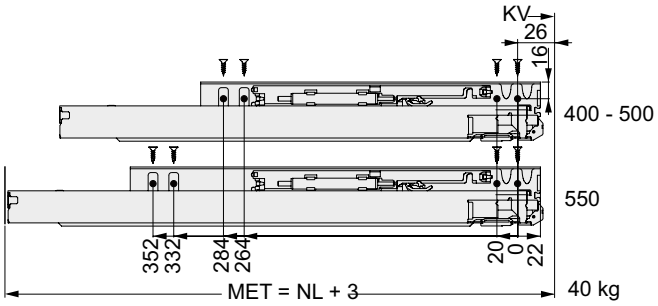

LEGEND

B	Bottom panel	ME	Minimum installation	
BB	Bottom panel width	T	depth Nominal length	
KV	Front edge of	NL	Back panel width	
LW	cabinet Inside	RW		
K	cabinet width	B		

KSH Hadzhidimitrov
КСХ-Хаджидимитров ЕООД София, кв.Враждебна, ул. 3-та, 4 тел.: 02/ 943 45 34 www.obkov.com /e-mail: office@obkov.com

G*GRASS

Vionaro V8 вътрешно чекмедже H89

- Унифициран дизайн с дебелина 8 мм
- Гладките вътрешни и външни повърхности придават висококачествен вид
- Опростена конструкция
- Лесен монтаж
  Същите размери като стандартните чекмеджета (вътрешна дълбочина)

Забележка:
- Препоръчва се използването на конектор на дъното към челото за чекмеджета с ширина 600 мм и повече

ИНФОРМАЦИЯ ЗА ПОРЪЧКА

1 **Vionaro V8 Панел за вътрешно чекмедже H89 за рязане по дължина**

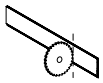

KB	Бял	Циркон		
1200	**F138140369**	**F138140370**		

Vionaro V8 Страници H89
страница 18

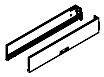

2 **Аксесоари за вътрешно чекмедже Vionaro V8 H89**
Комплект: капачки с лого, капачки за чело, свързващ елемент за чело и дъно, държачи за чело, предна щипки, Специални винтове

	Бял	Циркон		
	F138142195	**F138142179**		

Заключване за вътрешно чекмедже към чело
Комплект: Заключване за вътрешно чекмедже и винтове с плоска глава диаметър 3,5 x 15 мм (2 бр.) mm (2x)

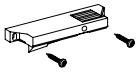

	Бял	Циркон		
	F102132043	**F102134381**		

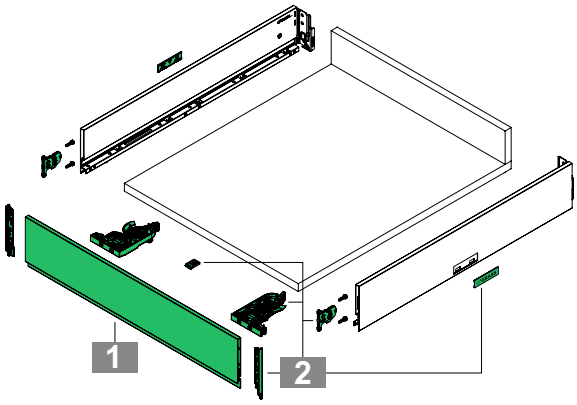

ПРЕПРАТКИ КЪМ СТРАНИЦИ

Съдържание	5	Плъзгачи Dynapro (плавно,пуш)	24	Монтажни схеми и реглажи	46
Ценови лист	8	Вътрешно чекмедже	30		
Страници Vionaro	12	Тех. информация	46		

КСХ-Хаджидимитров ЕООД София, кв.Враждебна, ул. 3-та, 4 тел.: 02/ 943 45 34 www.obkov.com /e-mail: office@obkov.com

Vionaro V8 вътрешно чекмедже H89

ИНФОРМАЦИЯ ЗА МОНТАЖ

Всички размери са в милиметри

Монтажни размери

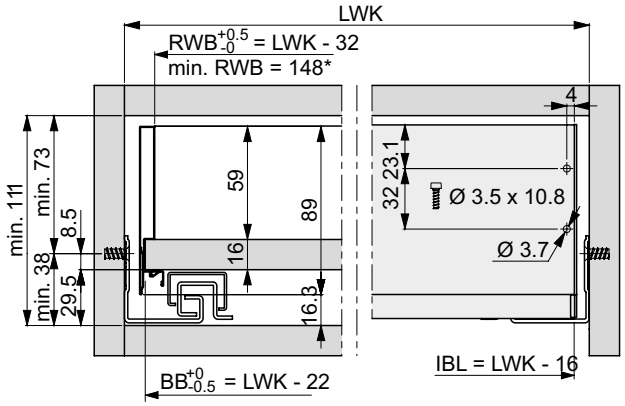

Вътрешно чело / панел H89

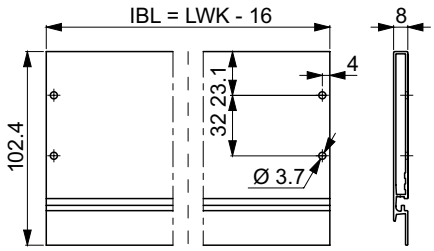

Минимална дълбочина на монтаж

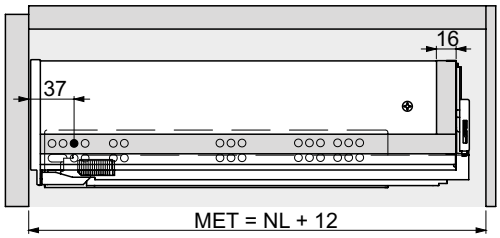

Държач дъно към чело

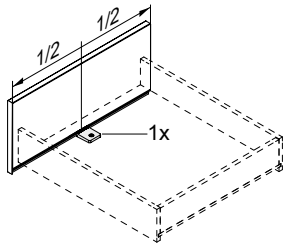

KB = 600–800 mm

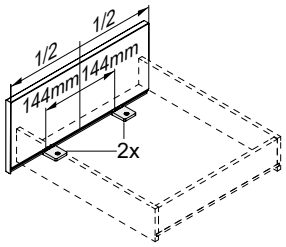

KB = 800–1200 mm

Позиции на захващане за плъзгач с пълно изтегляне

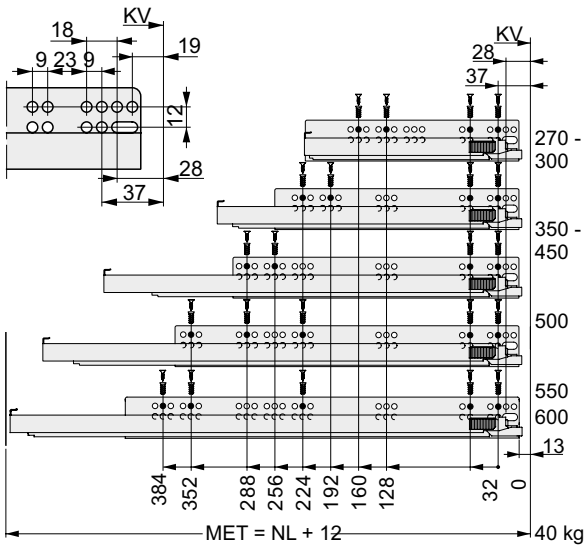

Евро винт Ø 6 x 13

Винтове за ПДЧ Ø 4 x 16 mm

Диаметър на главата 7 mm

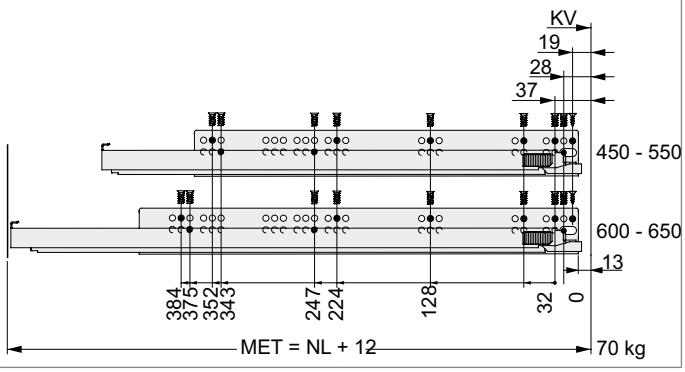

ЛЕГЕНДА

BB	Ширина на дъно	MET	Минимална монтажна дълбочина	
IBL	Широчина на вътр. чело/пнанел	NL	Номинална дължина	
KB	Модул	RWB	Ширина на гръб	
LWK	Вътрешна ширина на шкафа	S	Дебелина на материал на корпус	

Всички размери са в милиметри. Възможни са промени.

KSH Hadzhidimitrov
КСХ-Хаджидимитров ЕООД София, кв.Враждебна, ул. 3-та, 4 тел.: 02/ 943 45 34 www.obkov.com /e-mail: office@obkov.com

G*GRASS

Vionaro V8 вътрешно чекмедже H200

- Унифициран дизайн с дебелина 8 мм
- Гладките вътрешни и външни повърхности придават висококачествен вид
- Опростена конструкция
- Лесен монтаж
  Същите размери като стандартните чекмеджета (вътрешна дълбочина)

Забележка:

- Препоръчва се използването на конектор на дъното към челото за чекмеджета с ширина 600 мм и повече

ИНФОРМАЦИЯ ЗА ПОРЪЧКА

1 **Vionaro V8 Панел за вътрешно чекмедже H200 за рязане по дължина**

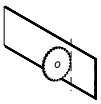

КВ	Бял	Циркон		
1200	**F138140397**	**F138140398**		

2 **Аксесоари за вътрешно чекмедже Vionaro V8 H200 Комплект: капачки с лого, капачки за чело, свързващ елемент за чело и дъно, държачи за чело, предна щипки, предни стабилизатори, специални винтове**

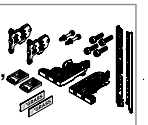

	Ice	Zircon		
	F138142196	**F138142180**		

Заключване за вътрешно чекмедже към чело Комплект: Заключване за вътрешно чекмедже и винтове с плоска глава диаметър 3,5 x 15 мм (2 бр.) mm (2x)

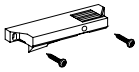

	Бял	Циркон		
	F102132043	**F102134381**		

Vionaro V8 Страници H200 страница 18

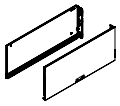

Vionaro V8 Страници Crystal страница 18

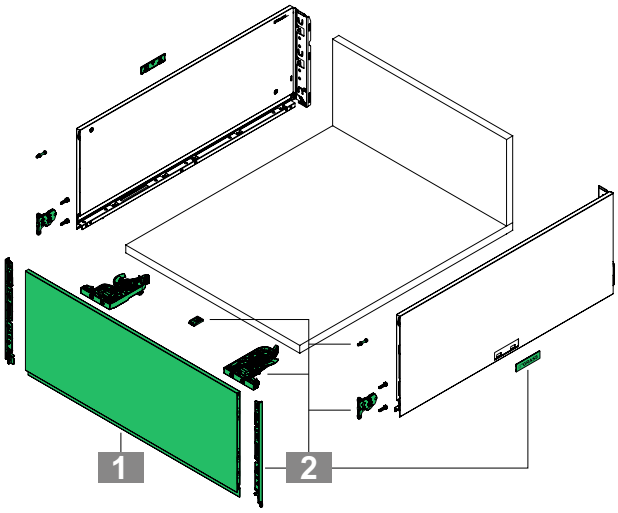

ПРЕПРАТКИ КЪМ СТРАНИЦИ

Съдържание	5	Плъзгачи Dynapro (плавно,пуш)	24	Монтажни схеми и реглажи	46
Ценови лист	8	Вътрешно чекмедже	30		
Страници Vionaro	12	Тех. информация	46		

KSH Hadzhidimitrov
КСХ-Хаджидимитров ЕООД София, кв.Враждебна, ул. 3-та, 4 тел.: 02/ 943 45 34 www.obkov.com /e-mail: office@obkov.com

G*GRASS

Vionaro V8 вътрешно чекмедже H200

ИНФОРМАЦИЯ ЗА МОНТАЖ

Всички размери са в милиметри

Монтажни размери

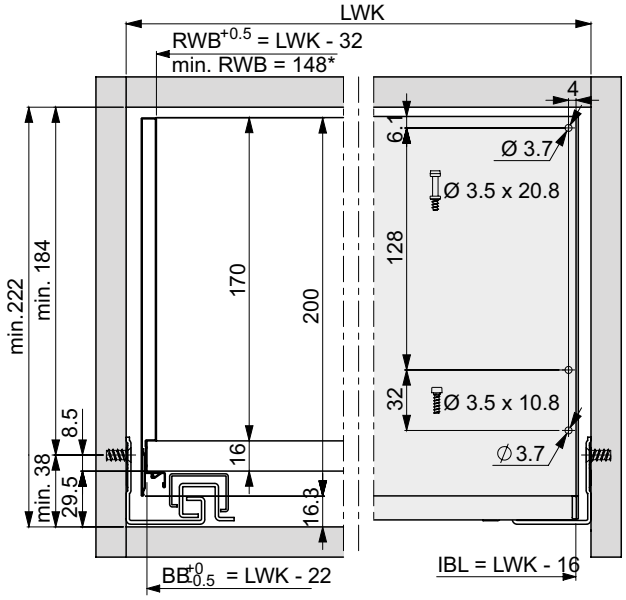

Вътрешно чело / панел H89

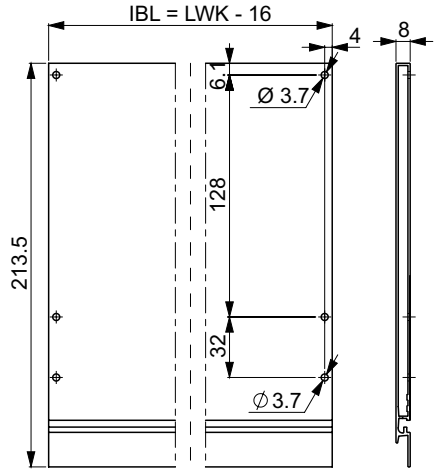

Минимална дълбочина на монтаж

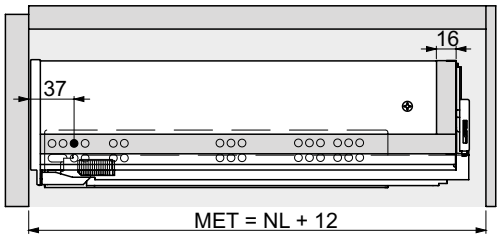

Държач дъно към чело

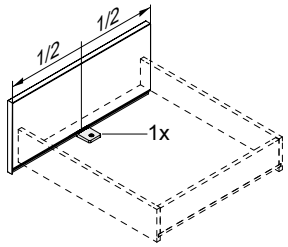

KB = 600–800 mm

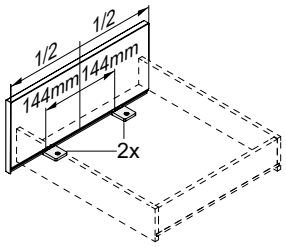

KB = 800–1200 mm

Позиции на захващане за плъзгач с пълно изтегляне

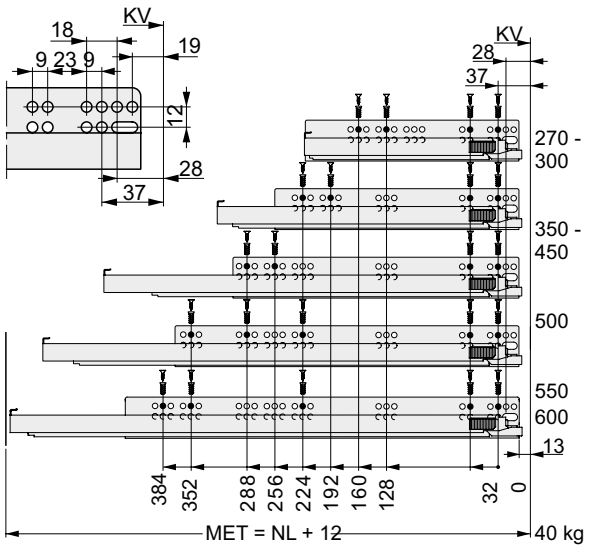

Евро винт Ø 6 x 13

Винтове за ПДЧ Ø 4 x 16 mm

Диаметър на главата 7 mm

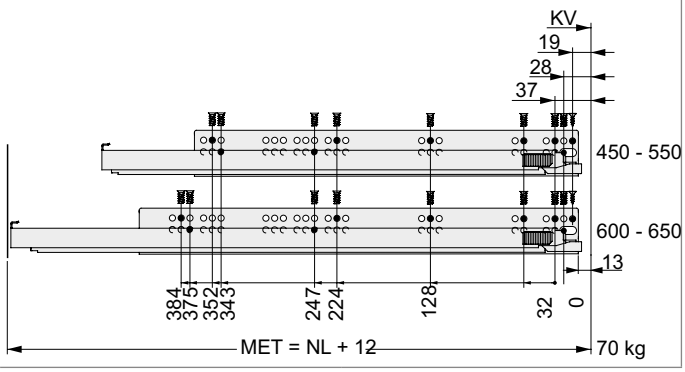

ЛЕГЕНДА

BB	Ширина на дъно	MET	Минимална монтажна дълбочина	
IBL	Широчина на вътр. чело/пнанел	NL	Номинална дължина	
KB	Модул	RWB	Ширина на гръб	
LWK	Вътрешна ширина на шкафа	S	Дебелина на материал на корпус	

Всички размери са в милиметри. Възможни са промени.

KSH Hadzhidimitrov
КСХ-Хаджидимитров ЕООД София, кв.Враждебна, ул. 3-та, 4 тел.: 02/ 943 45 34 www.obkov.com /e-mail: office@obkov.com

G*GRASS

Vionaro V8 вътрешно чекмедже H200 Crystal

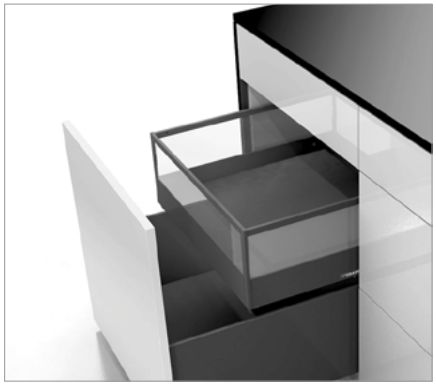

- Унифициран дизайн с дебелина 8 мм
- Гладките вътрешни и външни повърхности придават висококачествен вид
- Опростена конструкция
- Лесен монтаж
- Идеален за високи шкафове
- Може да използвате елементи с дебелина 5 мм
- Няма нужда от механична обработка на елементите

Забележка:

- Препоръчва се използването на конектор на дъното към челото за чекмеджета с ширина 600 мм и повече
- При използване на стъклени елементи моля, спазвайте националните и международните стандарти за безопасност

ИНФОРМАЦИЯ ЗА ПОРЪЧКА

1 **Vionaro V8 Панел (долен + горен) за вътрешно чекмедже Crystal за рязане по дължина**

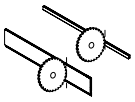

KB	Бял	Циркон		
1200	**F138142197**	**F138142181**		

2 **Vionaro V8 клипс с предварително сглобен преден държач и преден стабилизатор за панел Crystal Комплект: ляв, десен**

	Бял	Циркон	
Ляв, Десен	**F138140210**	**F138139383**	

3 **Аксесоари за вътрешно чекмедже Vionaro V8 Crystal Комплект: капачки с лого, капачки за чело, свързващ елемент за чело и дъно, предна щипки, гумени подложки, специални винтове**

	Бял	Циркон		
	F138142198	**F138142182**		

Vionaro V8 Страници H200
страница 18

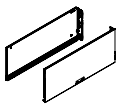

Vionaro V8 Страници Crystal
страница 18

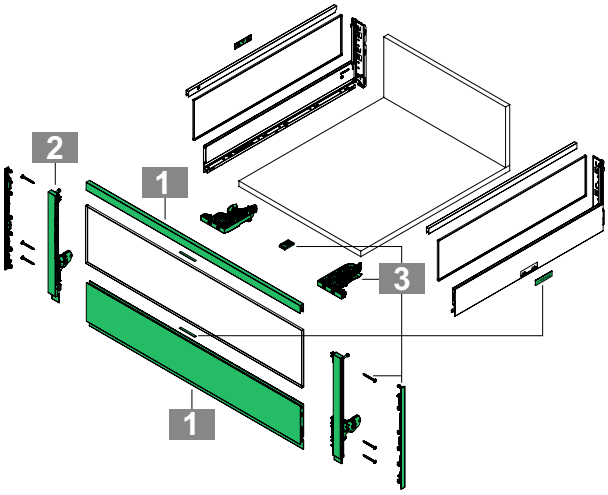

ПРЕПРАТКИ КЪМ СТРАНИЦИ

Съдържание	5	Плъзгачи Dynapro (плавно,пуш)	24	Монтажни схеми и реглажи	46
Ценови лист	8	Вътрешно чекмедже	30		
Страници Vionaro	12	Тех. информация	46		

KSH Hadzhidimitrov
КСХ-Хаджидимитров ЕООД София, кв.Враждебна, ул. 3-та, 4 тел.: 02/ 943 45 34 www.obkov.com /e-mail: office@obkov.com

G*GRASS

Vionaro V8 вътрешно чекмедже H200 Crystal

ИНФОРМАЦИЯ ЗА МОНТАЖ

Всички размери са в милиметри

Монтажни размери

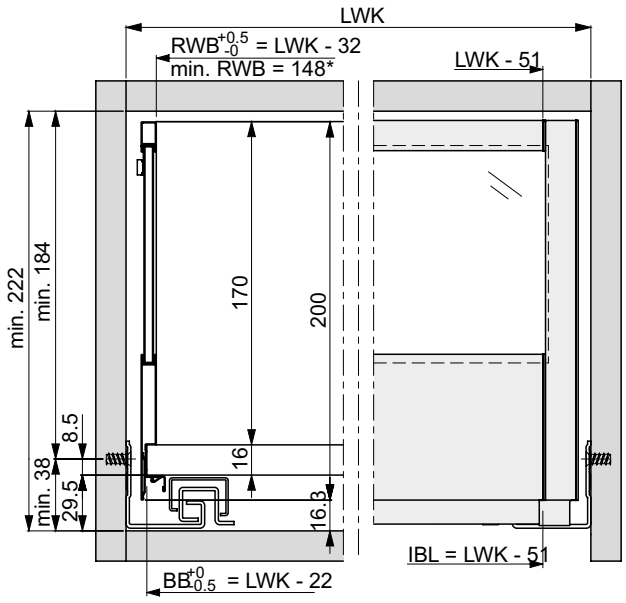

Вътрешно чело / панел Crystal

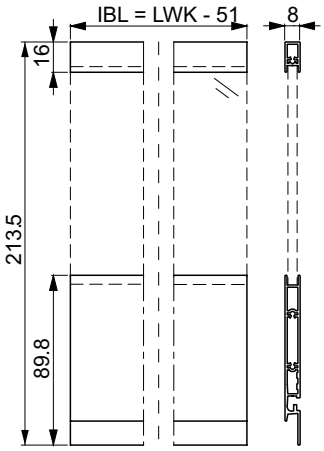

Размери за 5 мм елемент

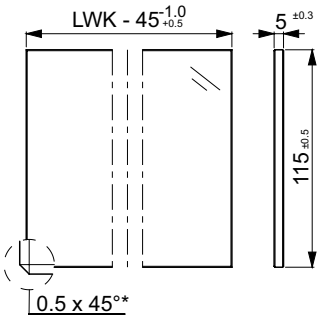

Стъклен елемент

Държач дъно към чело

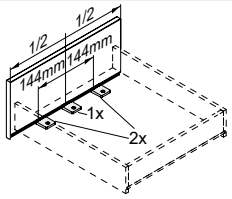

KB=600–800 mm (1x)
KB=800–1200 mm (2x)

Минимална дълбочина на монтаж

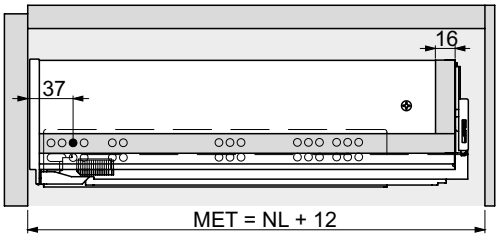

Гумени подложки

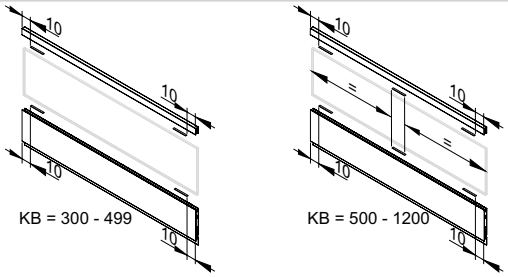

Позиции на захващане за плъзгач с пълно изтегляне

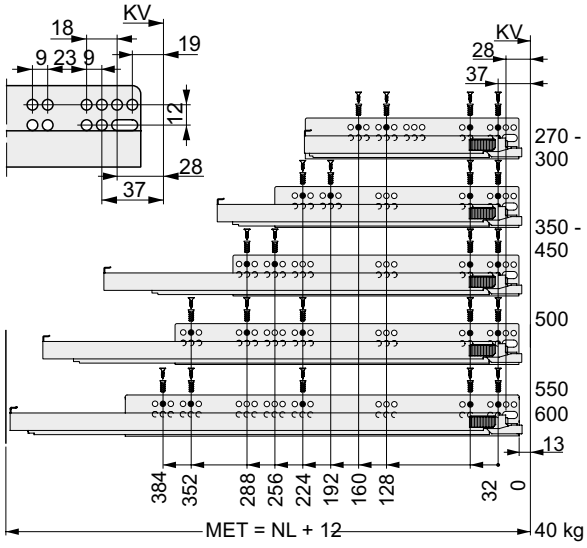

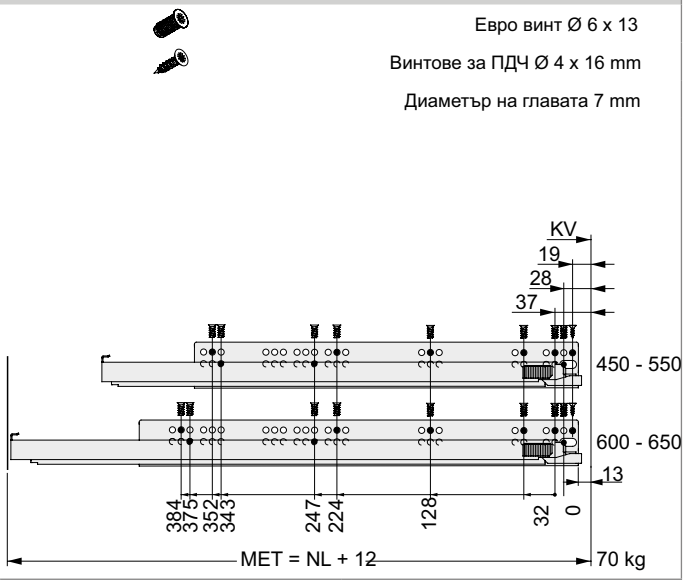

ЛЕГЕНДА

BB	Ширина на дъно	MET	Минимална монтажна дълбочина	
IBL	Широчина на вътр. чело/пнанел	NL	Номинална дължина	
KB	Модул	RWB	Ширина на гръб	
LWK	Вътрешна ширина на шкафа	S	Дебелина на материал на корпус	

Всички размери са в милиметри. Възможни са промени.

KSH Hadzhidimitrov
КСХ-Хаджидимитров ЕООД София, кв.Враждебна, ул. 3-та, 4 тел.: 02/ 943 45 34 www.obkov.com /e-mail: office@obkov.com

G*GRASS

Примери за приложение Чекмедже под мивка

- Максимално оползотворяване на пространството за съхранение в зоната на мивката чрез индивидуално комбиниране с по-къси странични стени на чекмеджетата

ИНФОРМАЦИЯ ЗА ПОРЪЧКА

1 **Vionaro V8 Страници H89**
page 18

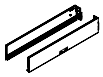

2 **Vionaro V8 Аксесоари**
page 18

3 **Dynapro плъзгачи**
page 28

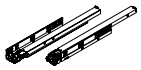

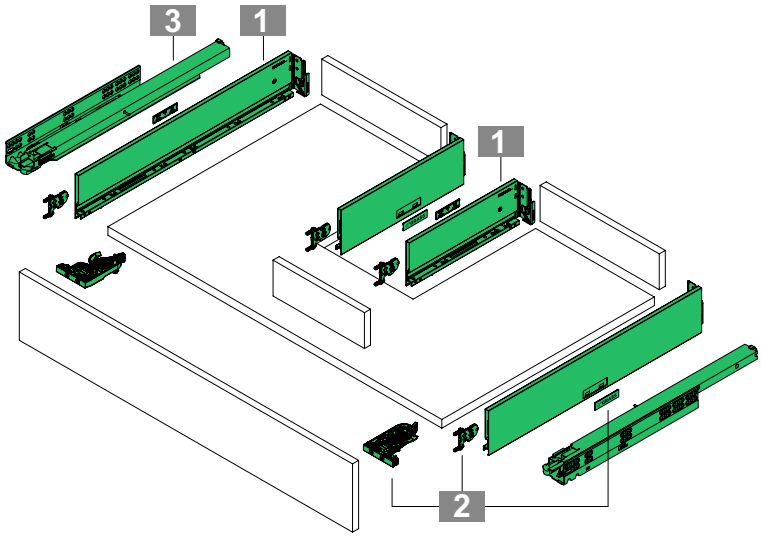

ПРЕПРАТКИ КЪМ СТРАНИЦИ

Съдържание	5	Плъзгачи Dynapro (плавно,пуш)	24	Монтажни схеми и реглажи	46
Ценови лист	8	Вътрешно чекмедже	30		
Страници Vionaro	12	Тех. информация	46		

KSH Hadzhidimitrov
КСХ-Хаджидимитров ЕООД София, кв.Враждебна, ул. 3-та, 4 тел.: 02/ 943 45 34 www.obkov.com /e-mail: office@obkov.com

G*GRASS

Примери за приложение Чекмедже под мивка

ИНФОРМАЦИЯ ЗА МОНТАЖ

Всички размери са в милиметри

Монтажни размери

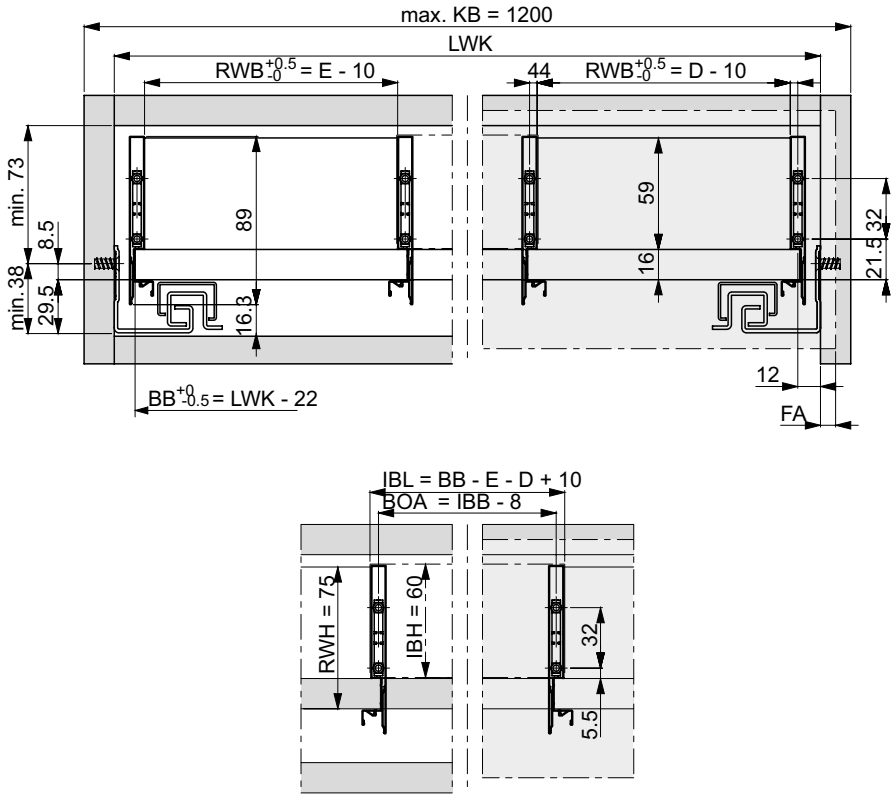

Монтажни размери за гръб

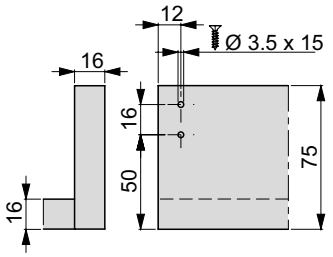

Размери за рязане на 16 мм ПДЧ

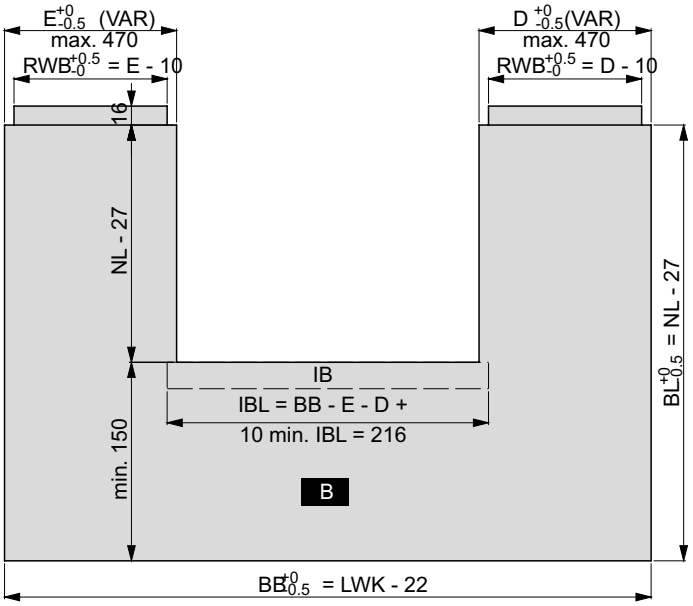

ЛЕГЕНДА

B	Дъно	FA	Предно припокриване	LWK	Вътрешна ширина на шкафа
BB	Ширина на дъно	IBH	-	NL	Номинална дължина
BL	Дължина на дъно	IBL	-	RWB	Ширина на гръб
BOA	Разстояние при пробиване	KB	Модул на корпус	RWH	Височина на гръб

Всички размери са в милиметри. Възможни са промени.

KSH Hadzhidimitrov
КСХ-Хаджидимитров ЕООД София, кв.Враждебна, ул. 3-та, 4 тел.: 02/ 943 45 34 www.obkov.com /e-mail: office@obkov.com

G*GRASS

Примери за приложение Чекмедже под мивка

- Максимално оползотворяване на пространството за съхранение в зоната на мивката чрез индивидуално комбиниране с по-къси странични стени на чекмеджетата

ИНФОРМАЦИЯ ЗА ПОРЪЧКА

1 **Vionaro V8 Страници H89**
page 18

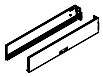

2 **Vionaro V8 Аксесоари**
page 18

3 **Dynapro плъзгачи**
page 28

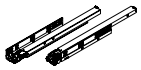

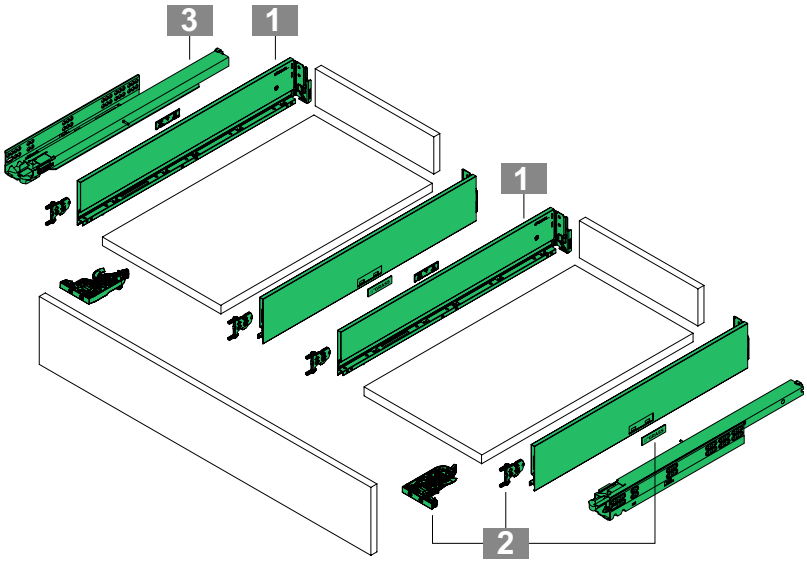

ПРЕПРАТКИ КЪМ СТРАНИЦИ

Съдържание	5	Плъзгачи Dynapro (плавно,пуш)	24	Монтажни схеми и реглажи	46
Ценови лист	8	Вътрешно чекмедже	30		
Страници Vionaro	12	Тех. информация	46		

Примери за приложение Чекмедже под мивка

ИНФОРМАЦИЯ ЗА МОНТАЖ

Всички размери са в милиметри

Монтажни размери

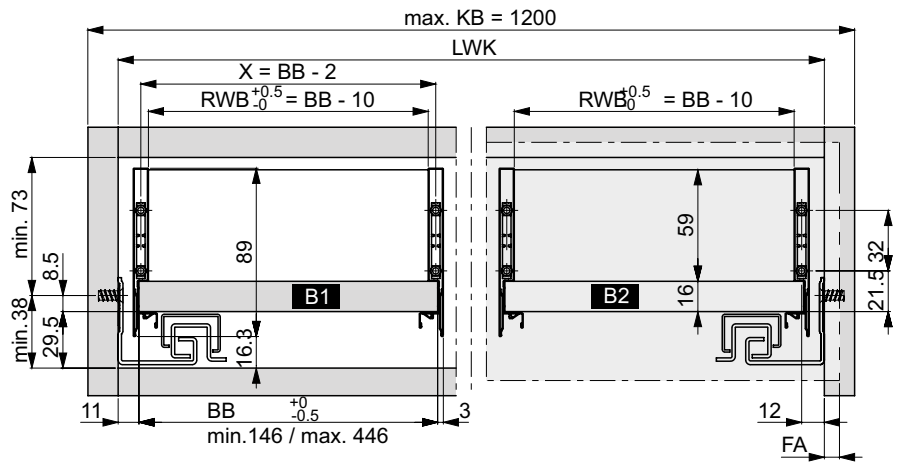

Монтажни размери за гръб

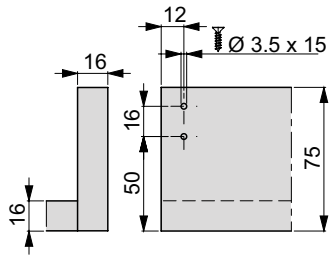

Размери за рязане на 16 мм ПДЧ

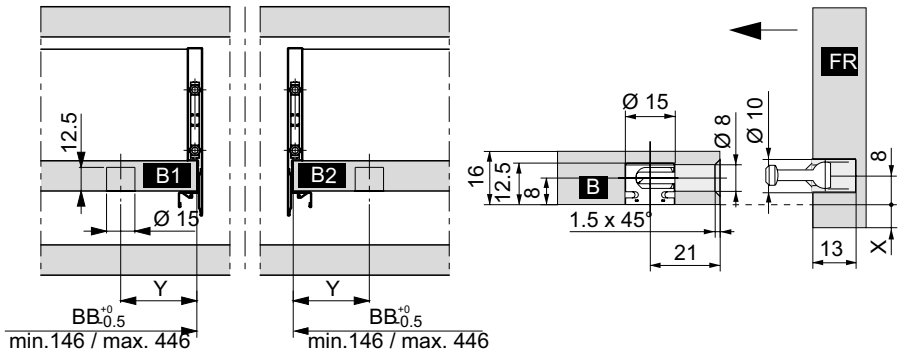

BB	Y
146 - 196	60
197 - 446	100

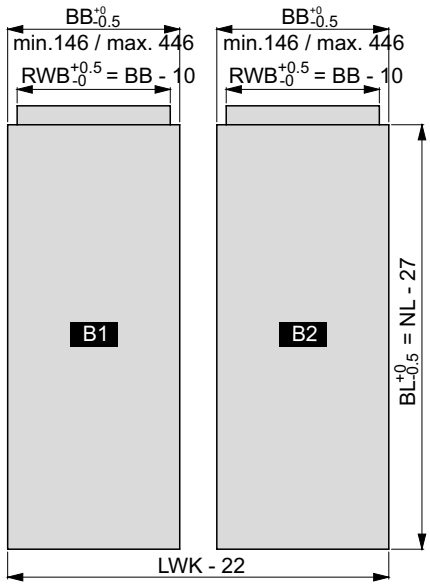

ЛЕГЕНДА

B	Дъно	FR	Чело	
BB	Ширина на дъно	KB	Cabinet width	
BL	Дължина на дъно	LWK	Вътрешна ширина на	
FA	Предно припокриване	RWB	Ширина на гръб	

KSH Hadzhidimitrov
КСХ-Хаджидимитров ЕООД София, кв.Враждебна, ул. 3-та, 4 тел.: 02/ 943 45 34 www.obkov.com /e-mail: office@obkov.com

G*GRASS

Примери за приложение Изключително широко чекмедже

- Изключително широко чекмедже Vionaro V8 за шкафове без допълнителна средна преграда
- Идеален за системи за съхранение в хола или за чекмеджета под леглата
- Възможно е благодарение на комбинацията от стандартни водачи Dynapro с Dynapro за монтаж към дъното

ИНФОРМАЦИЯ ЗА ПОРЪЧКА

1 **Vionaro V8 Страници H200**
page 22

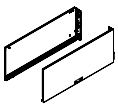

2 **Vionaro V8 Аксесоари page 22**

3 **Dynapro плъзгачи**
page 28

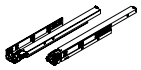

4 **Dynapro плъзгачи за монтаж към дъно**
page 34

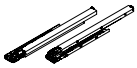

5 **Dynapro крепежи 3D/4D**
К-т: предно заключващо устройство, адаптер за регулиране

	Монтаж	Art. no.
3D	Винт за ПДЧ	**F134141745**
4D	Винт за ПДЧ	**F134141746**

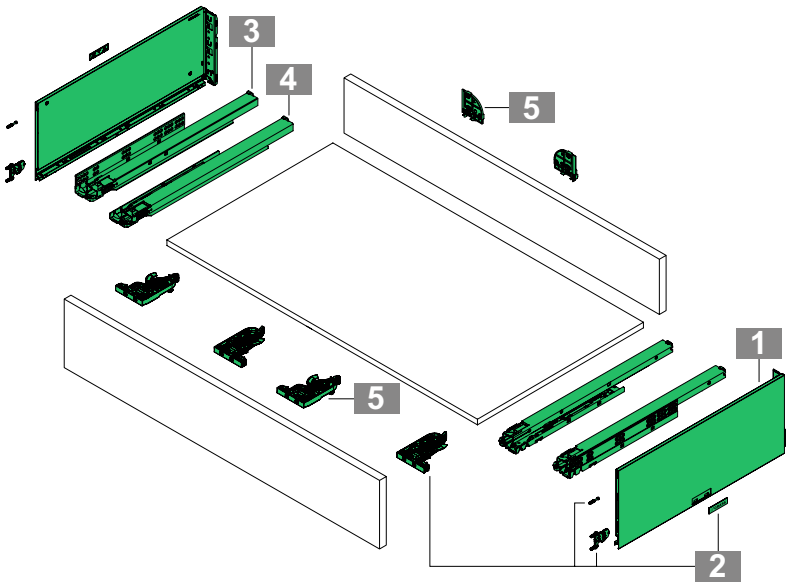

ПРЕПРАТКИ КЪМ СТРАНИЦИ

Съдържание	5	Плъзгачи Dynapro (плавно,пуш)	24	Монтажни схеми и реглажи	46
Ценови лист	8	Вътрешно чекмедже	30		
Страници Vionaro	12	Тех. информация	46		

KSH Hadzhidimitrov
КСХ-Хаджидимитров ЕООД София, кв.Враждебна, ул. 3-та, 4 тел.: 02/ 943 45 34 www.obkov.com /e-mail: office@obkov.com

G*GRASS

Примери за приложение Изключително широко чекмедже

ИНФОРМАЦИЯ ЗА МОНТАЖ

Всички размери са в милиметри

Монтажни размери

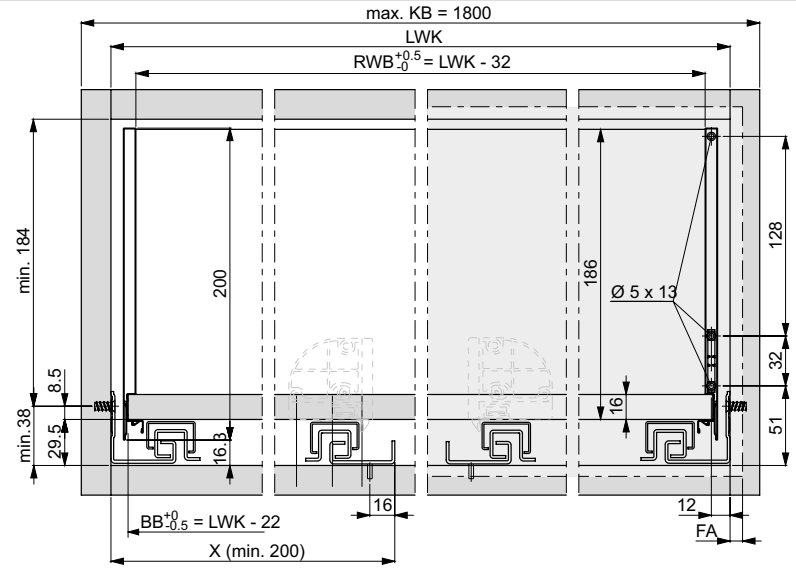

Монтажни размери за гръб

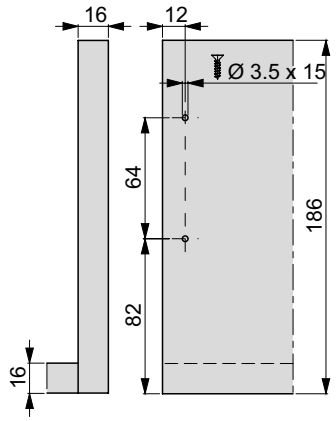

Монтажна позиция за крепежи

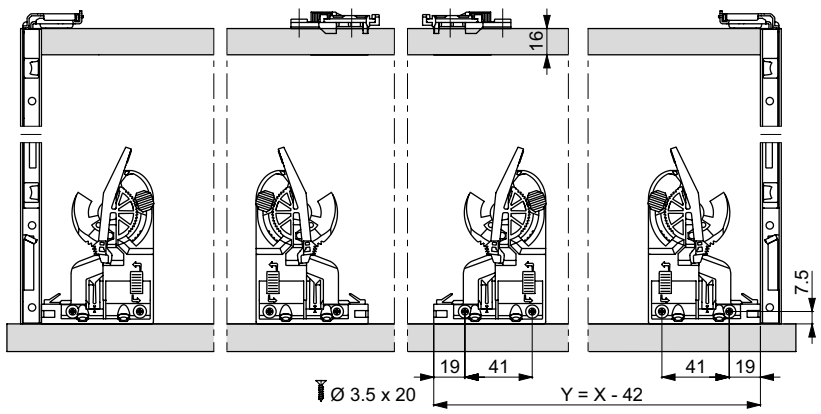

Размери за рязане на 16 мм ПДЧ

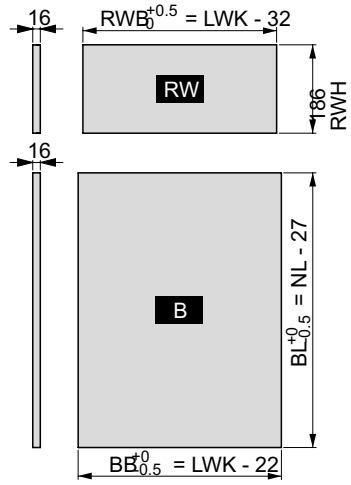

Монтажна позиция за крепежи

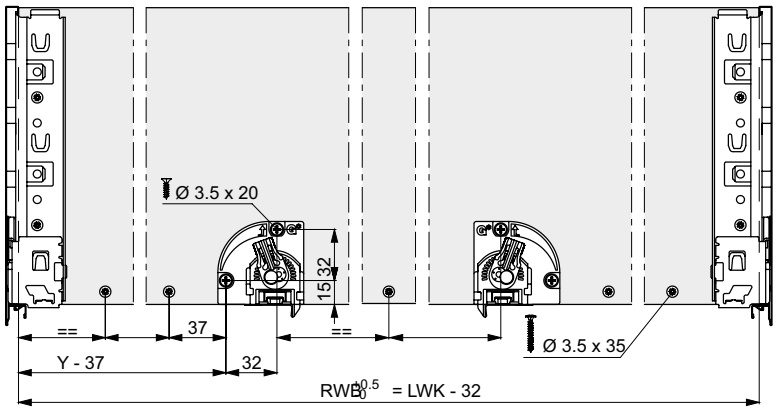

ЛЕГЕНДА

B	Дъно	KB	Модул на корпус	RW	Гръб
BB	Ширина на дъно	LWK	Вътрешна ширина на шкафа	RWB	Ширина на гръб
BL	Дължина на дъно	MET	Минимална монтажна дълбочина	RWH	Височина на гръб
FA	Предно припокриване	NL	Номинална дължина		

Всички размери са в милиметри. Възможни са промени.

KSH Hadzhidimitrov
КСХ-Хаджидимитров ЕООД София, кв.Враждебна, ул. 3-та, 4 тел.: 02/ 943 45 34 www.obkov.com /e-mail: office@obkov.com

G*GRASS

Примери за приложение Висок шкаф / Изтегляща колона

- Практично приложение за висок шкаф тип изтегляща колона

ИНФОРМАЦИЯ ЗА ПОРЪЧКА

1 **Vionaro V8 Страници H89**
page 18

2 **Vionaro V8 Страници H200**
page 22

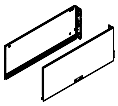

3 **Vionaro V8 Чело / панел за вътр. чекмедже**
page 40

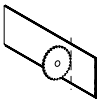

4 **Vionaro V8 Divider railing and longitudinal divider**
page 80

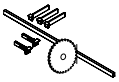

5 **Tavinea Optima Dividing system**
page 78

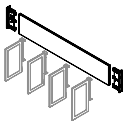

6 **Vionaro V8 Страници H250**
page 24

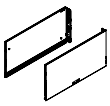

7 **Dynapro плъзгачи**
page 28

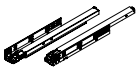

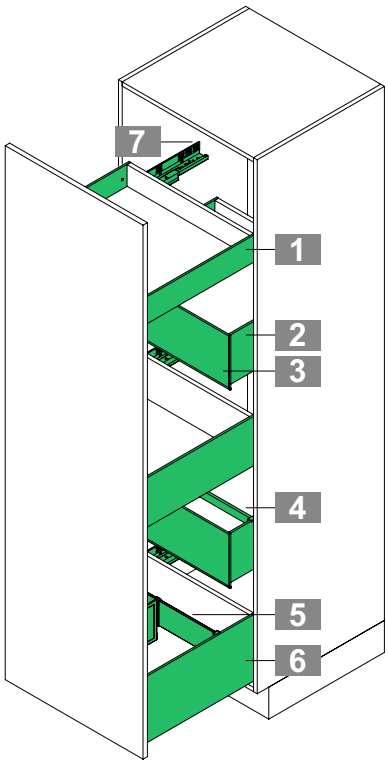

ПРЕПРАТКИ КЪМ СТРАНИЦИ

Съдържание	5	Плъзгачи Dynapro (плавно,пуш)	24	Монтажни схеми и реглажи	46
Ценови лист	8	Вътрешно чекмедже	30		
Страници Vionaro	12	Тех. информация	46		

KSH Hadzhidimitrov
КСХ-Хаджидимитров ЕООД София, кв.Враждебна, ул. 3-та, 4 тел.: 02/ 943 45 34 www.obkov.com /e-mail: office@obkov.com

G*GRASS

Примери за приложение Висок шкаф High tower

- Практично приложение за висок шкаф с изтеглящи чекмеджета

ИНФОРМАЦИЯ ЗА ПОРЪЧКА

1 **Vionaro V8 Crystal**
page 26

3 **Dynapro плъзгачи**
page 28

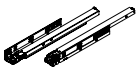

2 **Vionaro V8 чело / панел Crystal**
page 44

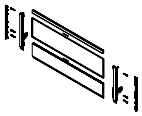

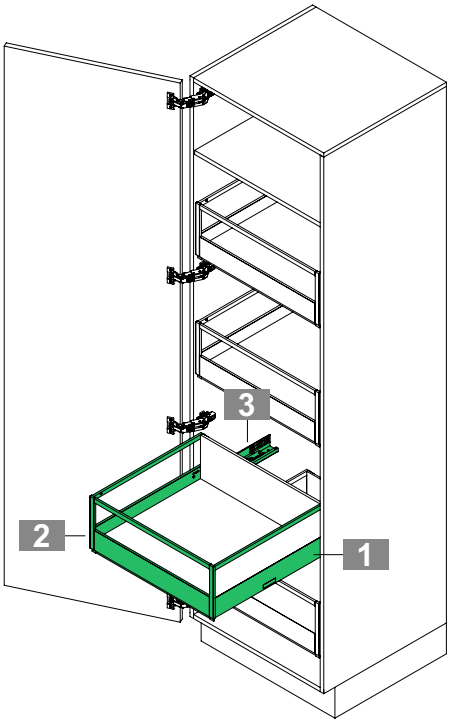

KSH Hadzhidimitrov
КСХ-Хаджидимитров ЕООД София, кв.Враждебна, ул. 3-та, 4 тел.: 02/ 943 45 34 www.obkov.com /e-mail: office@obkov.com

G*GRASS

Примери за приложение Тесни шкафове

- Използване на най-малките кътчета за повече място за съхранение

ИНФОРМАЦИЯ ЗА ПОРЪЧКА

1 **Vionaro V8 Страници H89**
page 18

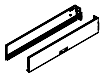

2 **Vionaro V8 Страници H200**
page 22

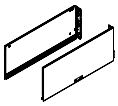

3 **Dynapro плъзгачи**
page 28

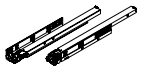

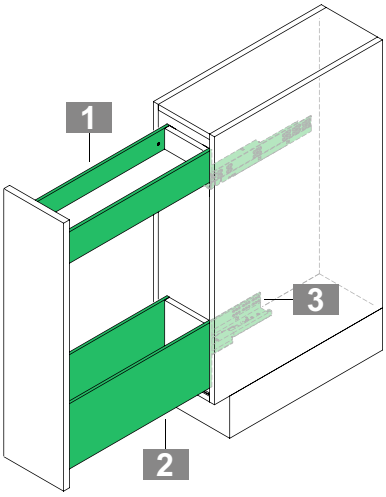

ПРЕПРАТКИ КЪМ СТРАНИЦИ

Съдържание	5	Плъзгачи Dynapro (плавно,пуш)	24	Монтажни схеми и реглажи	46
Ценови лист	8	Вътрешно чекмедже	30		
Страници Vionaro	12	Тех. информация	46		

KSH Hadzhidimitrov
КСХ-Хаджидимитров ЕООД София, кв.Враждебна, ул. 3-та, 4 тел.: 02/ 943 45 34 www.obkov.com /e-mail: office@obkov.com

G*GRASS

Примери за приложение Тесни шкафове

ИНФОРМАЦИЯ ЗА МОНТАЖ

Всички размери са в милиметри

Монтажни размери

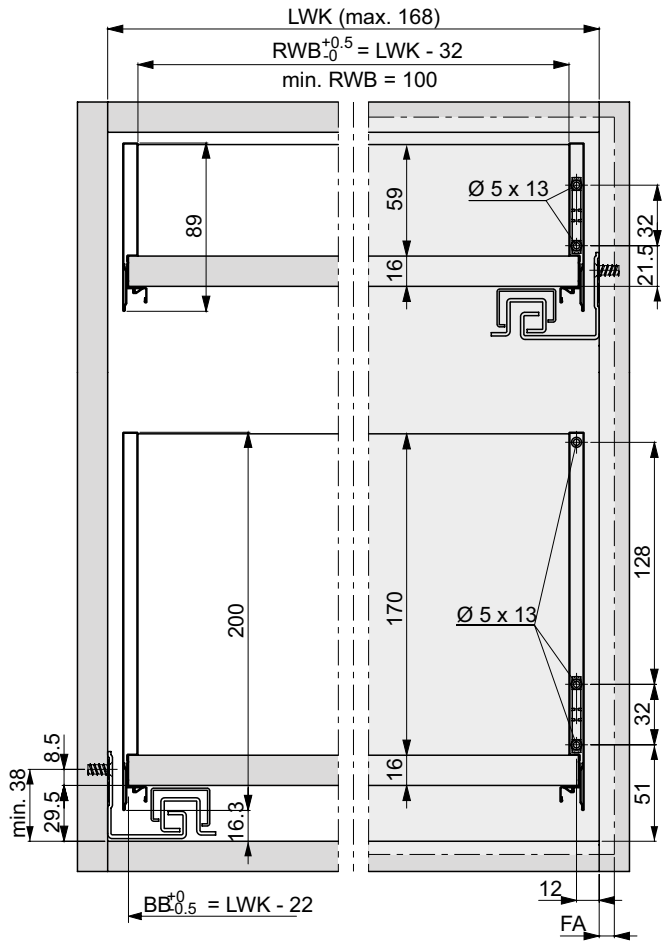

Монтажни размери за гръб

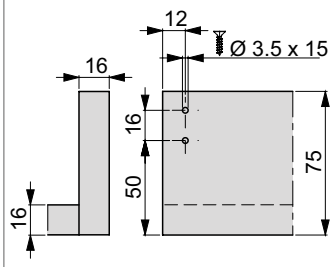

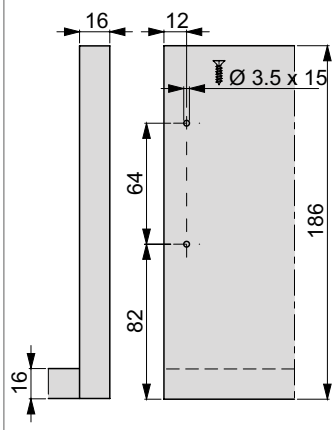

Размери за рязане на 16 мм ПДЧ

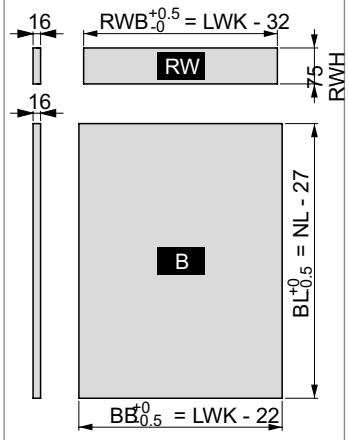

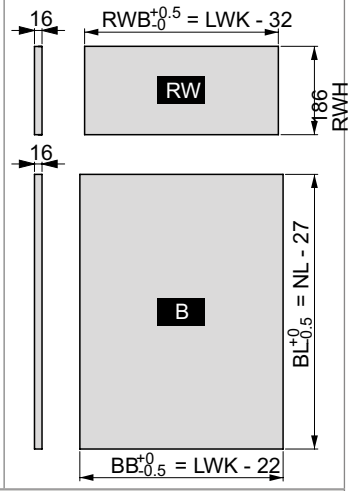

Минимална дълбочина на монтаж

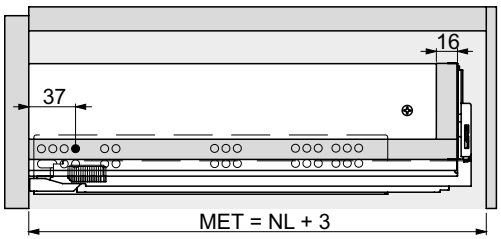

Винт за дъно към гръб

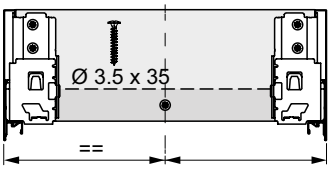

ЛЕГЕНДА

B	Дъно	KB	Модул на корпус	RW	Гръб
BB	Ширина на дъно	LWK	Вътрешна ширина на шкафа	RWB	Ширина на гръб
BL	Дължина на дъно	MET	Минимална монтажна дълбочина	RWH	Височина на гръб
FA	Предно припокриване	NL	Номинална дължина		

Всички размери са в милиметри. Възможни са промени.

Техническа информация Vionaro H72/89/121

Инструкции за монтаж/демонтаж

Поставяне на чекмеджето

Поставете чекмеджето върху изваденитe плъзгачи.
Плъзнете чекмеджето докрай.
Чекмеджето ще се заключи автоматично!

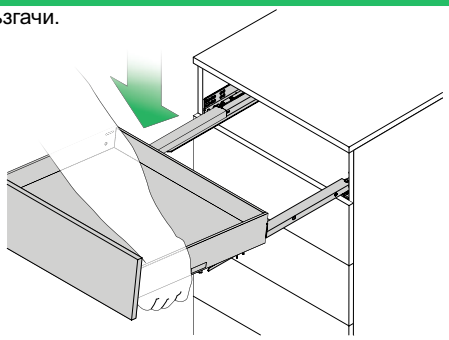

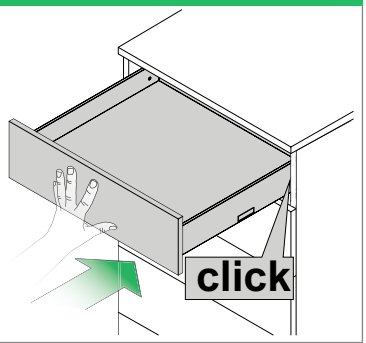

Сваляне на чекмеджето

Издърпайте чекмеджето, стиснете лостовете на предните щипки от двете страни и издърпайте чекмеджето напред, към вас

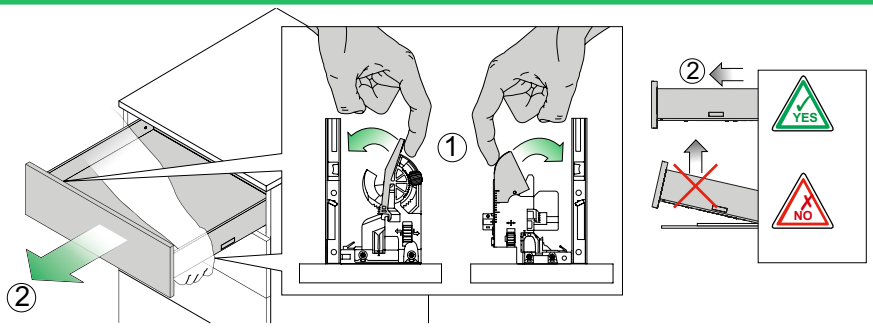

Монтаж на чело

Вкарайте предния държач в страниците на чекмеджето. Челото се захваща автоматично и се фиксира.

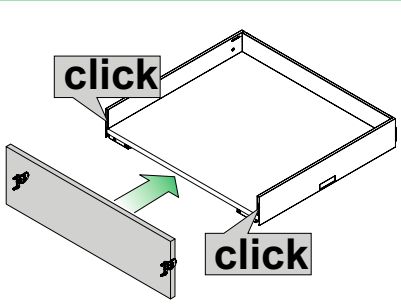

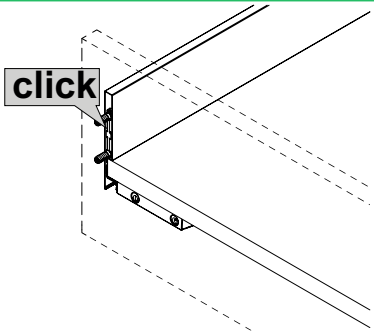

Сваляне на чело

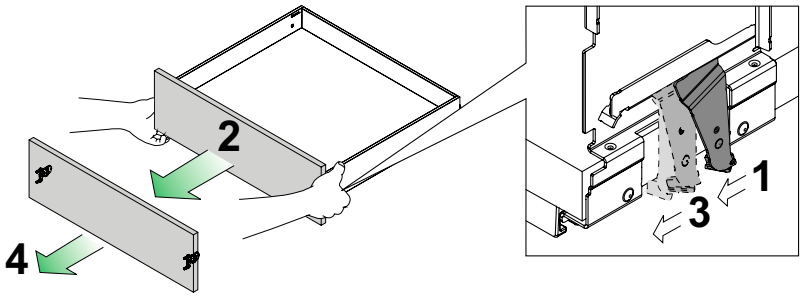

ПРЕПРАТКИ КЪМ СТРАНИЦИ

Съдържание	5	Плъзгачи Dynapro (плавно,пуш)	24	Монтажни схеми и реглажи	46
Ценови лист	8	Вътрешно чекмедже	30		
Страници Vionaro	12	Тех. информация	46		

Техническа информация Vionaro H72/89/121

Реглаж

Регулиране на височината (макс. +2,5 / -1,5 мм) чрез Vionaro

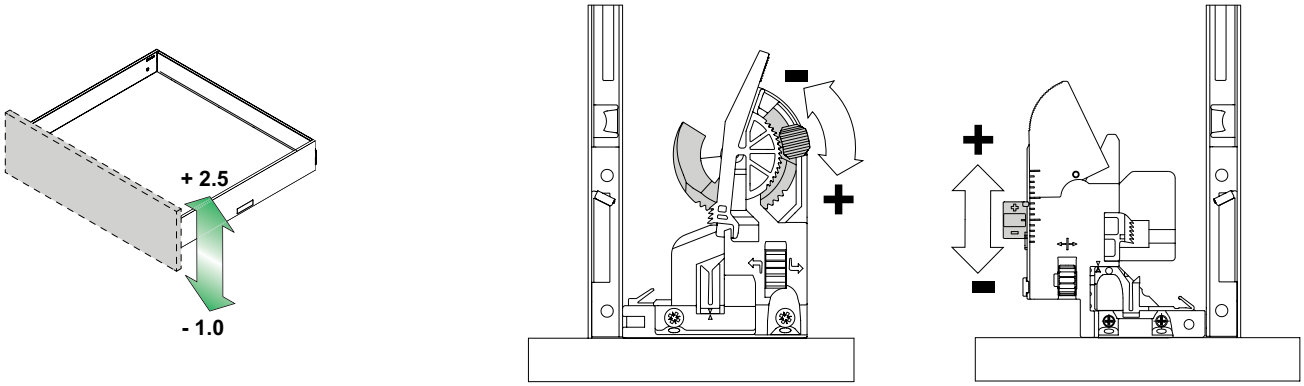

Странично регулиране макс. ±1мм

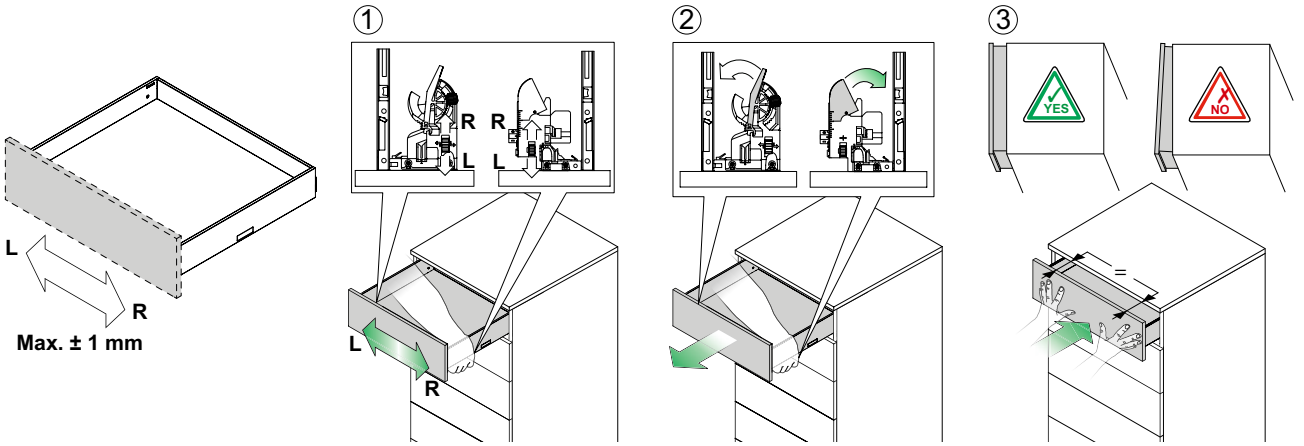

Регулиране на наклона (макс. +2,5 / -1,5 мм) чрез Vionaro

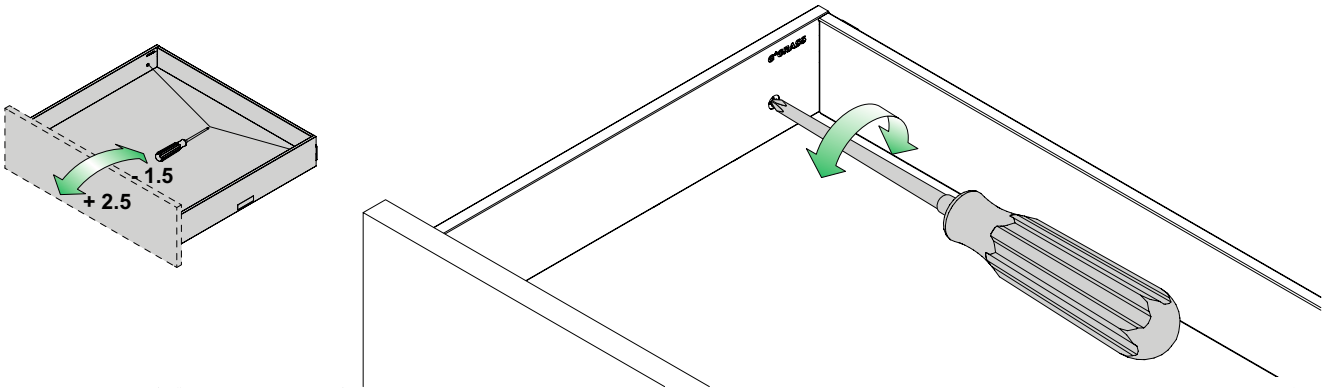

Техническа информация Vionaro H200/250

Инструкции за монтаж/демонтаж

Поставяне на чекмеджето

Поставете чекмеджето върху изваденитe плъзгачи.
Плъзнете чекмеджето докрай.
Чекмеджето ще се заключи автоматично!

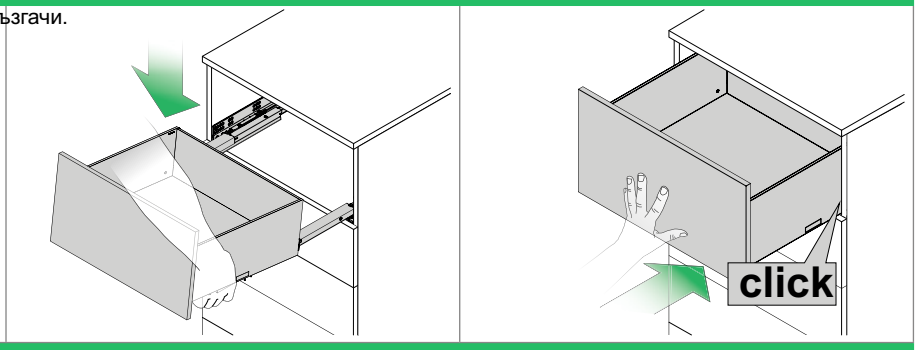

Сваляне на чекмеджето

Издърпайте чекмеджето, стиснете лостовете на предните щипки от двете страни и издърпайте чекмеджето напред, към вас

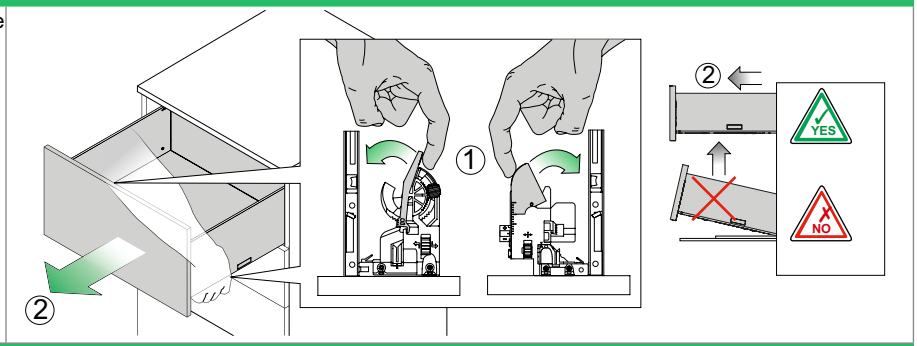

Монтаж на чело

Вкарайте предния държач в страниците на чекмеджето. Челото се захваща автоматично и се фиксира.

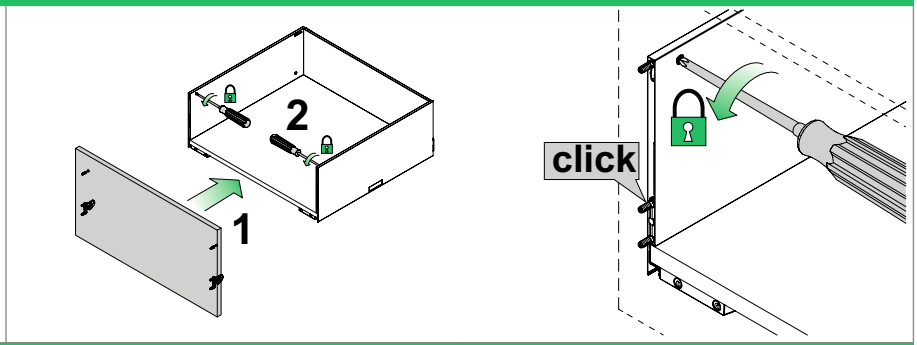

Сваляне на чело

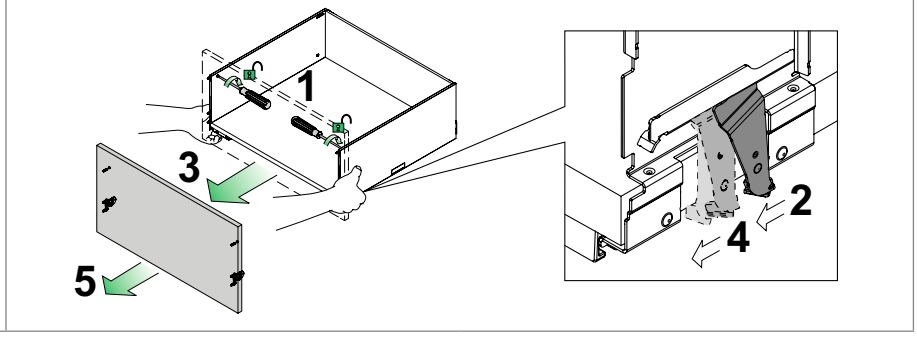

ПРЕПРАТКИ КЪМ СТРАНИЦИ

Съдържание	5	Плъзгачи Dynapro (плавно,пуш)	24	Монтажни схеми и реглажи	46
Ценови лист	8	Вътрешно чекмедже	30		
Страници Vionaro	12	Тех. информация	46		

Техническа информация Vionaro H200/250

Реглаж

Регулиране на височината (макс. +2,5 / -1,5 мм) чрез Vionaro

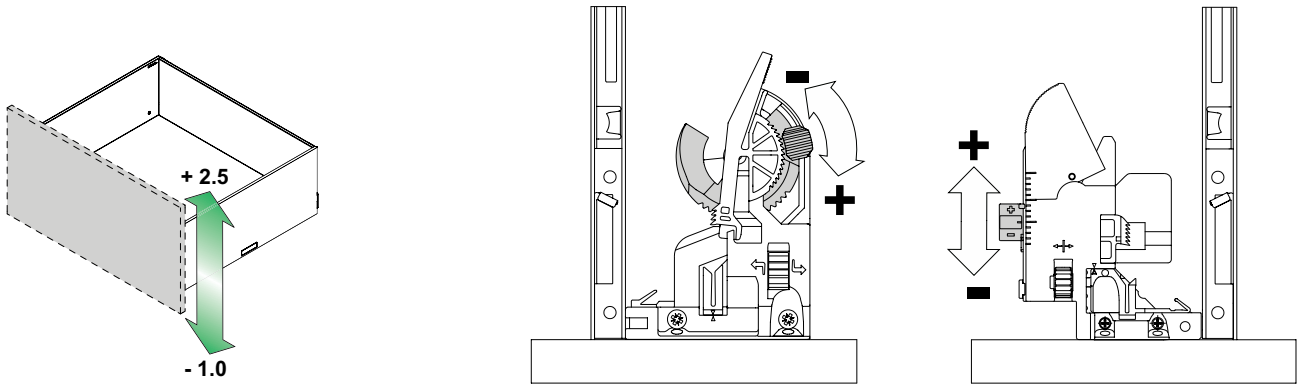

Странично регулиране макс. ±1мм

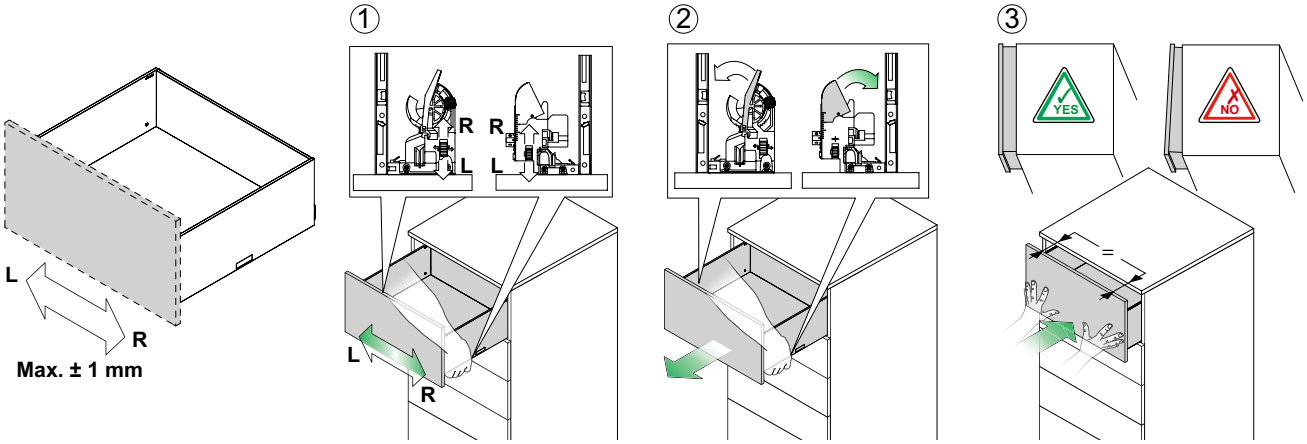

Регулиране на наклона (макс. +2,5 / -1,5 мм) чрез Vionaro

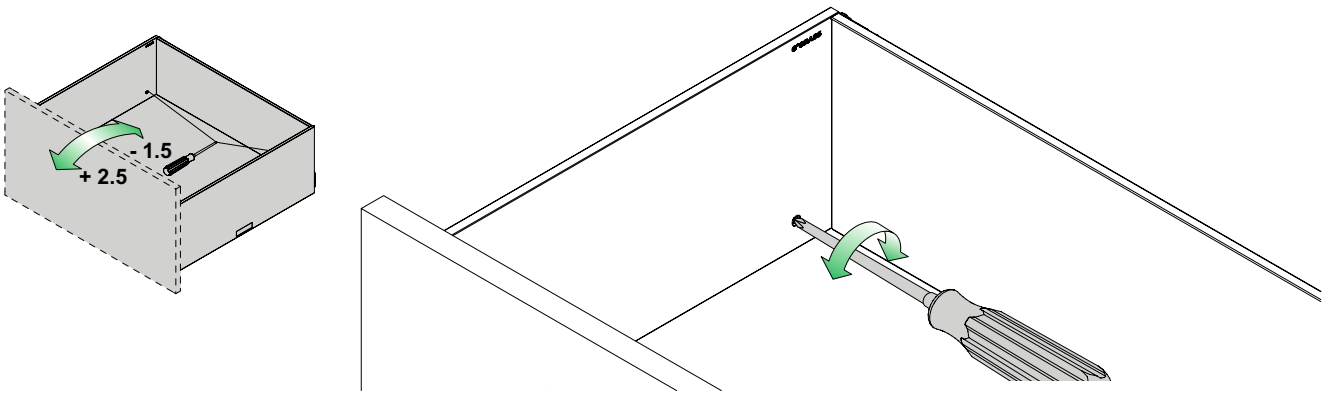

Техническа информация Vionaro Crystal

Поставяне на чекмеджето

Поставете чекмеджето върху изваденитe плъзгачи.
Плъзнете чекмеджето докрай.
Чекмеджето ще се заключи автоматично!

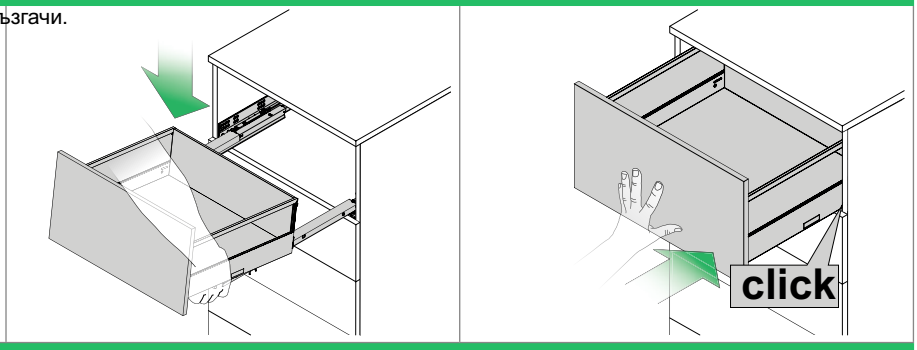

Сваляне на чекмеджето

Издърпайте чекмеджето, стиснете лостовете на предните щипки от двете страни и издърпайте чекмеджето напред, към вас

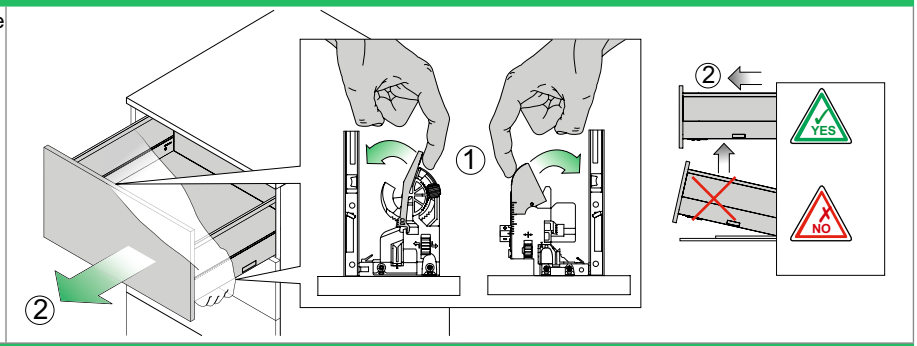

Монтаж на чело

Вкарайте предния държач в страниците на чекмеджето. Челото се захваща автоматично и се фиксира.

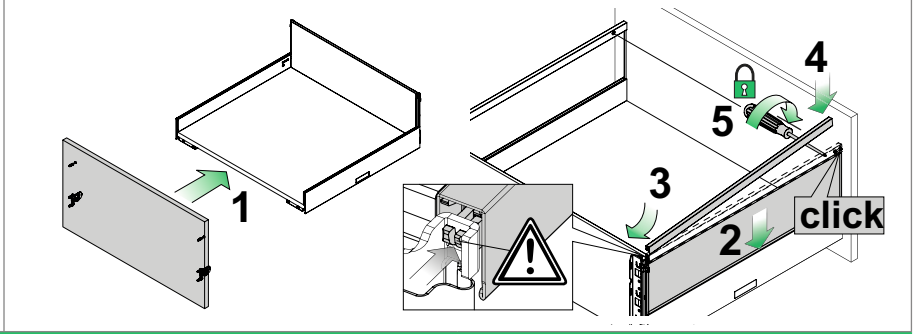

Сваляне на чело

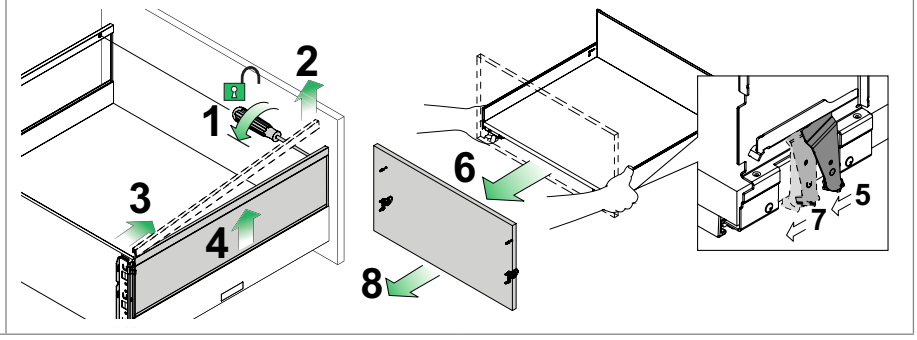

ПРЕПРАТКИ КЪМ СТРАНИЦИ

Съдържание	5	Плъзгачи Dynapro (плавно,пуш)	24	Монтажни схеми и реглажи	46
Ценови лист	8	Вътрешно чекмедже	30		
Страници Vionaro	12	Тех. информация	46		

Техническа информация Vionaro Crystal

ADJUSTMENT

Регулиране на височината (макс. +2,5 / -1,5 мм) чрез Vionaro

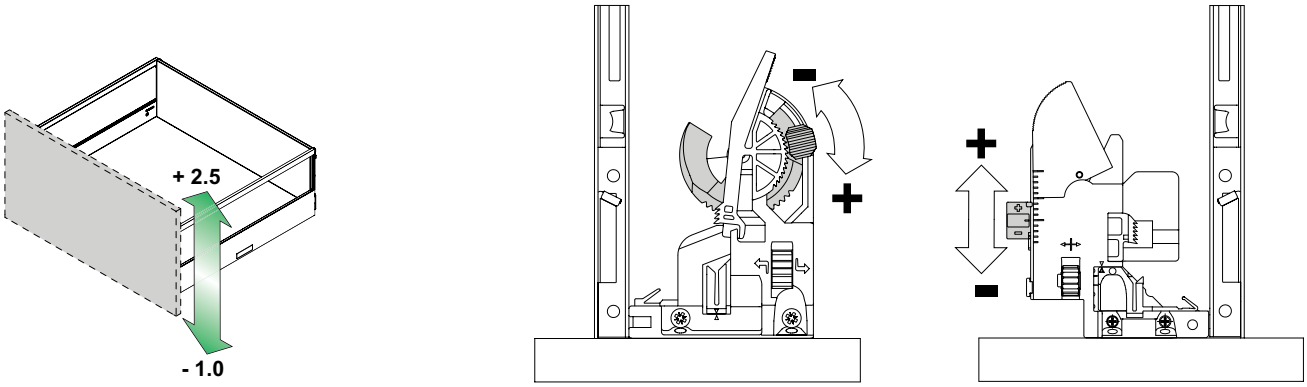

Странично регулиране макс. ±1мм

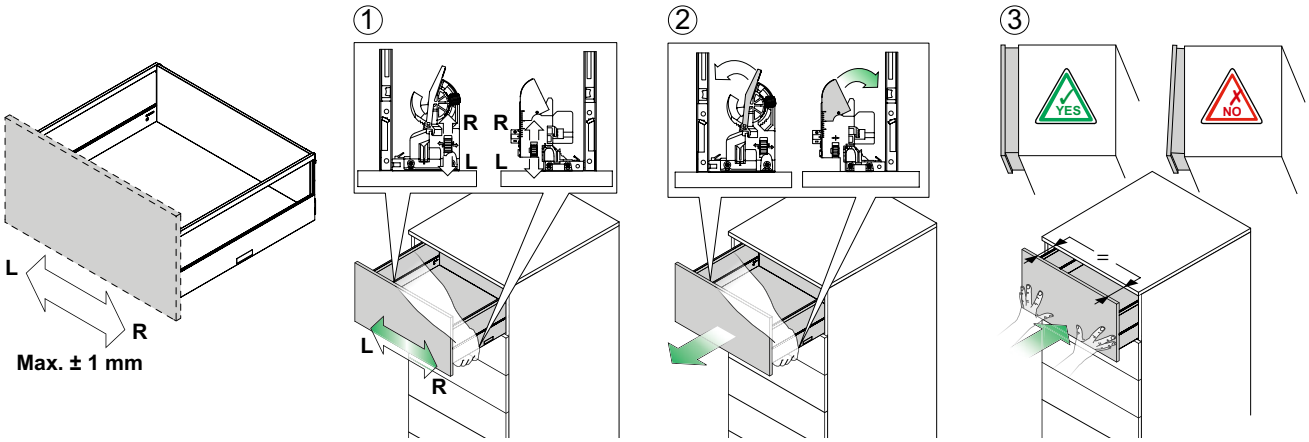

Регулиране на наклона (макс. +2,5 / -1,5 мм) чрез Vionaro

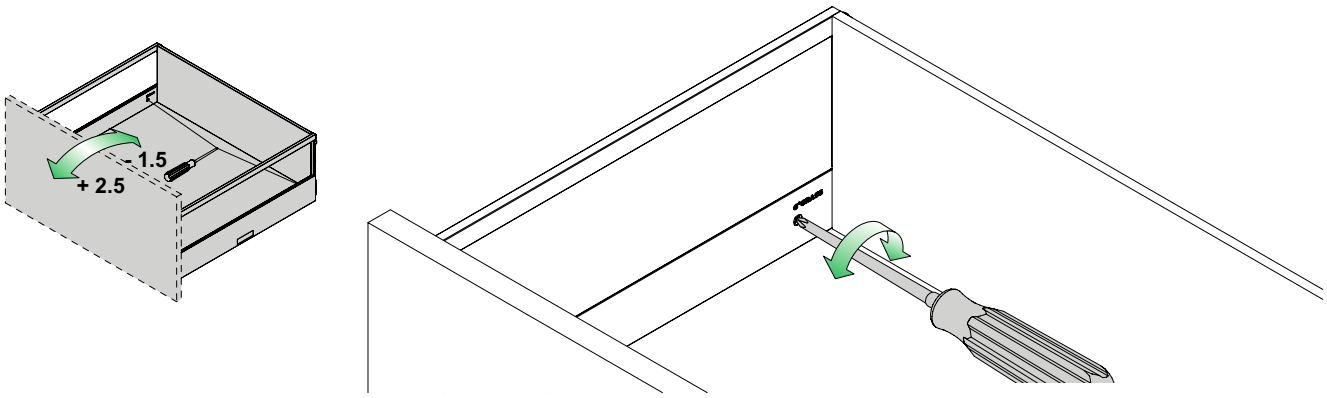

Техническа информация Tipmatic Soft-Close (Пуш с плавно)

Tipmatic Soft-close

Регулиране на предната фуга (+3 мм/-1 мм)

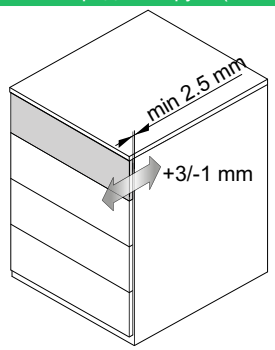

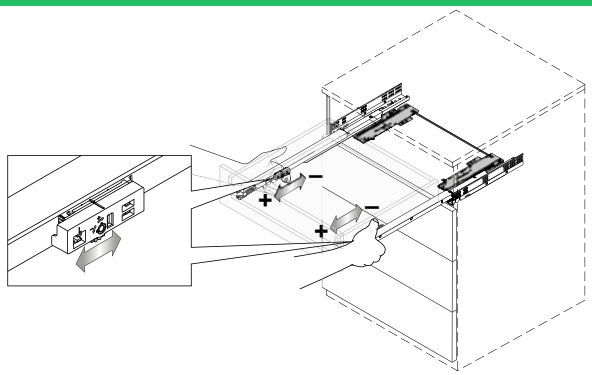

Сила на отваряне

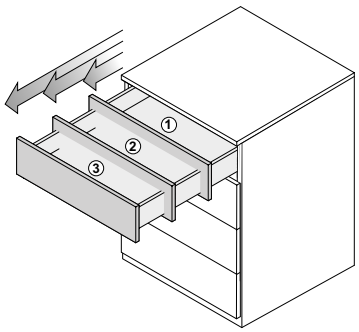

1

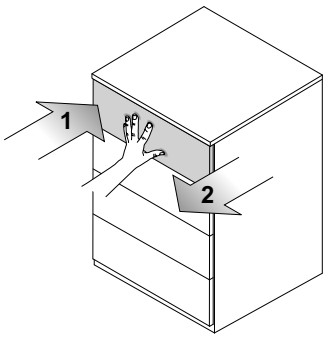

2

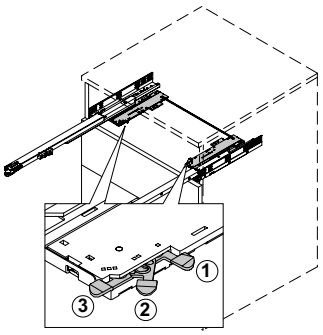

Зона на активиране

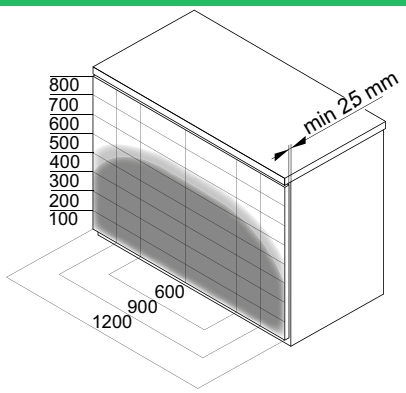

ПРЕПРАТКИ КЪМ СТРАНИЦИ

Съдържание	5	Плъзгачи Dynapro (плавно,пуш)	24	Монтажни схеми и реглажи	46
Ценови лист	8	Вътрешно чекмедже	30		
Страници Vionaro	12	Тех. информация	46		

Техническа информация 4D реглаж (реглаж на дълбочината)

DYNAaPRO DEPTH ADJUSTMENT

Реглаж на дълбочина (max. +3.5 mm)

За Dynapro Soft-close плъзгачи

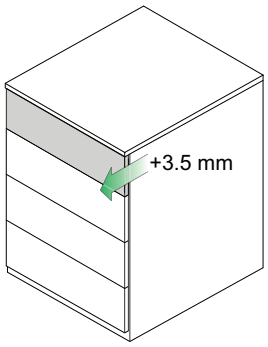

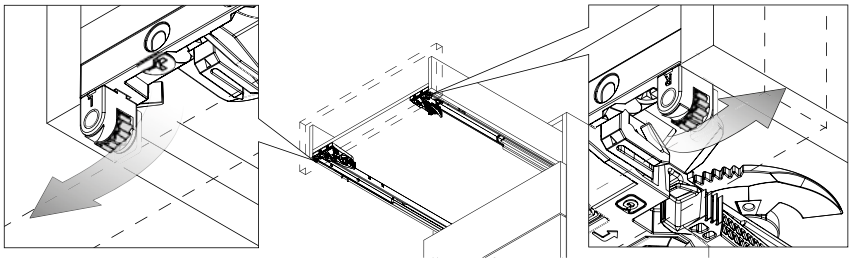

GRASS ЦВЕТОВЕ

СИСТЕМА ЧЕКМЕДЖЕТА

VIONARO V8

ЦИРКОН

ЦВЯТ

ПОДОБЕН RAL 000 25 00

Дървени плоскости

EGGER	U961 ST7
KAINDL	2190 PE
KRONOSPAN	----------

БЯЛ

ЦВЯТ

ПОДОБЕН RAL 9003

Дървени плоскости

EGGER	W1000 St9
KAINDL	17005 BS
KRONOSPAN	----------